e-tron

Listino Audi e-tron S e Audi e-tron S Sportback

Aggiornamenti

Audi e-tron S MY21

listino valido da: 10/09/2020

Motori

	Potenza max			base			sport attitude		
	kW	CV	Normativa	Sigla d'ordine	IVA esclusa / Chiavi in mano euro		Sigla d'ordine	IVA esclusa / Chiavi in mano euro	
Audi e-tron									
S	370	503	WLTP 3.0	GEN SCE	79.744,06	98.300,00	GEN SCE +WDE	92.858,81	114.300,00
S Sportback	370	503	WLTP 3.0	GEA SCE	81.629,31	100.600,00	GEA SCE +WDE	94.744,06	116.600,00

NOTE:

1) Versione Sport attitude - la vettura va ordinata con l'aggiunta dell'equipaggiamento "WDE"

Il Prezzo chiavi in mano non include l'ipt

Equipaggiamenti di serie

	e-tron S	sport attitude
Cerchi/pneumatici		
Cerchi in lega di alluminio a 5 razze con design a V 10 J x 20 con pneumatici 285/45 R 20 112H XL (**)	●	-
Cerchi in lega di alluminio a 5 razze con design a Y con contrasto in nero lucido, parzialmente lucidi 10,5 J X 21 con pneumatici 285/40 R 21 109H XL (**)	○	●
Bulloni antifurto per cerchi con riconoscimento ruota allentata - bulloni antifurto svitabili soltanto con l'apposito adattatore in corredo - il riconoscimento ruota allentata riconosce che i bulloni dei cerchi sono allentati e fornisce un avvertimento nel sistema di informazioni per il conducente	●	●
Spia di controllo pressione pneumatici Segnale di avvertimento visivo e acustico in caso di perdita di pressione in una o più ruote; indicazione nel sistema di informazioni per il conducente	●	-
Sistema di controllo pressione pneumatici Durante la marcia, i sensori controllano la pressione impostata delle ruote. Segnale di avvertimento visivo e acustico in caso di perdita di pressione in una o più ruote; indicazione nel sistema di informazioni per il conducente e nel sistema MMI®. Lo stato della pressione e della temperatura delle singole ruote viene visualizzato nel sistema MMI® durante la marcia	○	●
Kit di riparazione pneumatici	●	●
Attrezzi di bordo	●	●
Luce		
Proiettori a LED* I proiettori a LED assicurano un'illuminazione della carreggiata con caratteristiche simili alla luce diurna. Per maggiore sicurezza e comfort con un basso consumo energetico e una lunga durata. I proiettori comprendono le seguenti funzioni: - luci diurne, - luci anabbaglianti e abbaglianti - luci di posizione - indicatori di direzione - «all-weather lights» (per ridurre l'auto-abbagliamento quando la visibilità è scarsa). *con predisposizione per ulteriori funzioni. Indicativamente nel secondo semestre 2020 sarà possibile attivare ulteriori funzioni tramite myAudi o tramite lo shop disponibile online nell'MMI® della vettura, per il periodo desiderato (ad es. durata mensile o annuale)	●	-
Gruppi ottici posteriori a LED Indicatori di direzione, luci freno, luci di posizione posteriori,luci retromarcia e luci targa posteriori in tecnica a LED. Grazie alla rapida attivazione, le luci freno in tecnica a LED consentono al veicolo successivo di accorgersi tempestivamente della segnalazione. Le luci di manovra illuminano l'area di manovra in retromarcia.	●	●

NOTE:
(**) = non è possibile il montaggio delle catene da neve

○ a pagamento ● di serie ▲ fornibile senza sovrapprezzo - non fornibile

Equipaggiamenti di serie

	e-tron S	sport attitude
Luce		
Proiettori a LED Audi Matrix con indicatori di direzione dinamici anteriori e posteriori La tecnica a LED Matrix abbina un sistema di telecamere con fonti luminose a LED e un'ottica precisa per la distribuzione della luce altamente adattiva. Se vengono rilevati altri veicoli, il sistema esclude in modo selettivo solo la parte di fonti luminose rivolta verso il veicolo riconosciuto, mentre nei restanti segmenti dei proiettori resta attiva la luce abbagliante. La commutazione tra le diverse distribuzioni della luce e la regolazione antiabbagliante in presenza di utenti della strada provenienti in senso contrario sono visibili in modo dinamico nei proiettori e sono messe a punto per il massimo comfort del conducente. Oltre alla funzione LED Matrix, i proiettori dispongono delle seguenti funzionalità: - luci diurne, - luci anabbaglianti e abbaglianti, - luci di posizione, - indicatori di direzione, - illuminazione per le svolte (integrazione dell'illuminazione laterale nelle curve strette e in fase di svolta), - «all-weather lights» (per ridurre l'auto-abbagliamento quando la visibilità è scarsa), - luci da autostrada (portata maggiore delle luci a partire da una velocità di 110 km/h) e regolazione automatico-dinamica della profondità dei fari. I LED dei proiettori a LED Audi Matrix acquisiscono inoltre la funzione di illuminazione addizionale laterale anteriore dinamica. Grazie al sistema di assistenza vettura basato sui dati di navigazione, reagisce già pochi istanti prima che il conducente intervenga sul volante. In abbinamento al Night vision assistant, fornibile a richiesta, è disponibile la luce segnaletica: per segnalare i pedoni rilevati, singoli LED lampeggiano brevemente per 3 volte, facendo chiaramente spiccare il pedone rispetto all'ambiente circostante.	○	●
Lavafari I lavafari garantiscono più luce sulla strada, in particolare in caso di caso di meteo avverso. Mediante un lavaggio con acqua ad alta pressione, si rantiscono una maggiore luminosità e un'ottima visibilità grazie alla minore dispersione della luce.	●	●
Specchietti		
Specchietti retrovisivi esterni regolabili e riscaldabili elettricamente, con funzione Memory con indicatori di direzione a LED integrati	●	-
Specchietti retrovisivi esterni regolabili, riscaldabili e ripiegabili elettricamente, schermabili automaticamente da entrambi i lati, con funzione Memory e dispositivo bordo marciapiede per lo specchietto retrovisivo esterno lato passeggero con indicatori di direzione a LED integrati: quando si inserisce la retromarcia, il dispositivo bordo marciapiede fa ruotare lo specchietto retrovisivo esterno lato passeggero automaticamente verso il basso per garantire al conducente una visuale ottimale del bordo del marciapiede	○	●
Specchietto retrovisivo interno schermabile automaticamente, senza cornice	●	●
Alloggiamento degli specchietti retrovisivi esterni verniciato in look alluminio	●	●
Sistemi tetto		
Tetto panoramico in vetro Tetto in vetro in 2 parti con: - azionamento elettrico per apertura e inclinazione dell'elemento in vetro anteriore - pannello in vetro brunito - con tendine parasole a comando elettrico e oscuranti - apertura/chiusura comfort dall'esterno tramite telecomando a radiofrequenze Il tetto panoramico in vetro garantisce un abitacolo confortevole e ben illuminato e migliora la temperatura all'interno dell'abitacolo grazie all'efficiente aerazione. Un deflettore d'aria integrato riduce la rumorosità dell'aria con il tetto aperto	○	●

NOTE:

○ a pagamento ● di serie ▲ fornibile senza sovrapprezzo - non fornibile

Equipaggiamenti di serie

	e-tron S	sport attitude
Sistemi di chiusura		
Dispositivo elettronico antiavviamento (immobilizer) integrato nella centralina del motore	●	●
Portellone vano bagagli ad apertura e chiusura elettrica Premendo il tasto sulla chiave di accensione, il tasto nella portiera conducente o il tasto soft-touch della maniglia portellone vano bagagli, è possibile aprire elettricamente il portellone vano bagagli. Non meno comoda dell'apertura è poi anche la chiusura del portellone: è sufficiente premere il tasto sul lato interno del portellone vano bagagli, il tasto nella portiera conducente o il tasto sulla chiave di accensione. L'apertura del portellone vano bagagli in presenza di soffitti bassi è resa confortevole dall'angolo di apertura programmabile. In abbinamento alla chiave comfort (a richiesta/inclusa in versione business) è sufficiente un movimento del piede nella parte posteriore della vettura per sbloccare, aprire e chiudere il portellone vano bagagli.	●	●
Chiusura centralizzata con telecomando (senza Safelock) apre e chiude portiere, portellone vano bagagli e accesso per la ricarica - l'avviamento e lo spegnimento del motore avvengono tramite il tasto engine start/stop - con apertura/chiusura comfort dei finestrini	●	-
Chiave comfort con sistema di sbloccaggio del portellone vano bagagli mediante sensori (con Safelock) e antifurto volumetrico **- Chiave comfort con sistema di sbloccaggio del portellone vano bagagli mediante sensori (con Safelock[1]):** La chiave comfort consente di controllare comodamente le funzioni di autorizzazione all'accesso e all'avviamento della vettura senza dover utilizzare attivamente la chiave di accensione. Con il sistema elettronico di accesso e di partenza autorizzato è possibile aprire la vettura mediante la comunicazione wireless tra la chiave e la vettura stessa (portiere e portellone vano bagagli) e anche richiuderla tramite i sensori sulle maniglie delle portiere. Basta avere con sé la chiave comfort. L'avviamento e lo spegnimento della vettura avvengono tramite il tasto engine start/stop. È inoltre possibile aprire e chiudere il portellone vano bagagli in tutta comodità con un movimento del piede (calcio) nella parte posteriore della vettura. - **Antifurto volumetrico:** per il controllo di portiere, cofano motore e portellone vano bagagli. Offre protezione dell'abitacolo disinseribile basata su ultrasuoni, avvertimento in caso di furto da parte del sensore di variazione d'assetto e sirena a batteria contro la manipolazione dei cavi [1] Il Safelock impedisce l'apertura delle portiere dall'interno quando la vettura viene chiusa con la chiave di accensione	○	●
Sistemi per il tetto e cristalli		
Parabrezza in vetro acustico isolante con vetri atermici	●	●
Alette parasole con specchietto di cortesia illuminato	●	●
Vetri atermici **-** in tonalità verde - lunotto termico, con temporizzatore	●	●
Ulteriori equipaggiamenti esterni		
Estetica S (con verniciatura in tinta carrozzeria) Paraurti anteriore con design specifico S, protezione sottoscocca in grigio selenite opaco dal design sportivo. Paraurti posteriore con inserto specifico S in grigio selenite opaco e appendice aerodinamica allo spoiler posteriore. Paraurti anteriore e posteriore, modanature ai passaruota e longarine sottoporta in colore carrozzeria	●	●
Denominazione modello e logo potenza/tecnologia	●	●
Pacchetto esterno lucido Profilo del tetto e modanature esterne alle cornici dei finestrini in alluminio anodizzato	●	●

NOTE:

○ a pagamento ● di serie ▲ fornibile senza sovrapprezzo - non fornibile

Equipaggiamenti di serie

	e-tron S	sport attitude
Sedili		
Sedili anteriori sportivi con regolazione manuale dell'altezza, della posizione longitudinale e dell'inclinazione del sedile, dell'inclinazione dello schienale e dell'altezza degli appoggiatesta, nonché regolazione verticale della cintura; con fianchetti dei sedili pronunciati per un migliore sostegno laterale in curva, appoggio gambe estraibile e supporto lombare a regolazione elettrica a 4 vie	●	●
Sedili anteriori a regolazione elettrica con funzione Memory per sedile conducente Regolazione elettrica di altezza del sedile, posizione longitudinale del sedile e inclinazione del sedile e dello schienale; supporto lombare a regolazione elettrica a 4 vie. Con funzione Memory per lato conducente: 2 posizioni di memoria per i sedili anteriori regolabili elettricamente e gli specchietti retrovisivi esterni possono essere salvate e richiamate tramite i tasti memoria nei rivestimenti alle portiere. Inoltre, l'ultima posizione del sedile viene memorizzata in automatico nel profilo personale. Nel profilo personale all'interno della vettura viene memorizzata una serie di impostazioni come, per esempio, impostazioni per ergonomia, infotainment o assetto. Viene memorizzata anche la posizione del sedile, del piantone dello sterzo (se regolabile elettricamente) e degli specchietti. Nella vettura è possibile creare fino a 6 profili personali e un profilo ospite. L'ultimo profilo attivo viene associato alla chiave di accensione utilizzata uscendo e chiudendo la vettura. All'accesso nella vettura viene visualizzato un saluto personalizzato sull'Audi virtual cockpit e vengono caricate le impostazioni del profilo personale associato alla chiave di accensione utilizzata.	●	●
Appoggiatesta anteriori per i sedili anteriori regolabili manualmente in altezza	●	●
Appoggiabraccia centrale anteriore comfort regolabile in inclinazione e lunghezza	●	●
Supporto lombare a 4 vie per sedili anteriori regolabile elettricamente in senso verticale e orizzontale	●	●
Schienale del sedile posteriore ribaltabile Sedili posteriori laterali pronunciati, adattati esteticamente ai sedili anteriori con terzo posto centrale; 3 appoggiatesta posteriori a L, regolabili manualmente in altezza per ottimizzare la visuale posteriore; tre cinture di sicurezza a 3 punti; schienale del sedile posteriore divisibile in rapporto 60:40 o ribaltabile completamente; appoggiabraccia centrale posteriore realizzato in un'unica parte e ribaltabile, con vano portaoggetti.	●	●
Rivestimenti		
Rivestimenti pelle / Alcantara frequenz - con cuciture in contrasto e punzonatura del logo S agli schienali dei sedili anteriori - fascia centrale dei sedili anteriori e dei due sedili posteriori laterali in Alcantara Frequenz nero o grigio rotore con punzonatura del logo S agli schienali dei sedili anteriori - inserti nei rivestimenti alle portiere in Alcantara nero o grigio rotore - fianchetti dei sedili, appoggiatesta, sedile posteriore centrale nel vano posteriore e appoggiabraccia centrale anteriore in pelle nera o grigio rotore - cuciture al volante, inserto cromato e logo S - tappetini anteriori e posteriori con cuciture	●	●
Parte superiore del cruscotto in similpelle Parte superiore del cruscotto in similpelle: parte superiore del cruscotto nera con cuciture in antracite.	●	●

NOTE:

○ a pagamento ● di serie ▲ fornibile senza sovrapprezzo - non fornibile

Equipaggiamenti di serie

	e-tron S	sport attitude
Inserti decorativi		
Inserti in alluminio spazzolato opaco scuro per il cruscotto	●	●
Tasti di comando in nero opaco	●	-
Tasti di comando in nero ludico Listello tasti di comando e tasti luci in nero lucido, listello tasti di comando e luci con feedback tattile; listello tasti luci con sensori di prossimità; tasti di comando per sistemi di assistenza per il conducente, alzacristalli, bloccaggio bagagliaio e cornice dell'inserto cilindrico per la presa di corrente a 12 Volt in look alluminio	○	●
Cielo dell'abitacolo		
Cielo dell'abitacolo in tessuto nero	●	●
Volante ed elementi di comando		
Volante sportivo multifunzionale in pelle con bilancieri a 3 razze e rivestito in pelle. La pelle del volante e del pomello leva del cambio è intonata al colore scelto per la parte superiore del cruscotto. L'altezza e la distanza del volante sono regolabili manualmente. Per il comando semplice delle numerose dotazioni di infotainment di serie e a richiesta, il volante è dotato di 12 tasti multifunzionali. I bilancieri consentono di cambiare manualmente i livelli di recupero di energia. Con il sistema di recupero di energia, rilasciando il pedale dell'acceleratore l'energia cinetica può essere trasformata in energia elettrica, a seconda della situazione e in funzione del fabbisogno. L'energia recuperata viene utilizzata per ricaricare la batteria. In tal modo la vettura è più efficiente e il conducente dispone di una maggiore autonomia. I 3 livelli di recupero selezionabili consentono un adattamento alle esigenze individuali del conducente e si differenziano per l'intensità del rallentamento e la quantità di energia conseguentemente recuperata. Selezionando il livello di recupero massimo, la vettura può essere guidata quasi esclusivamente con il pedale dell'acceleratore, ovvero senza impiego del pedale del freno; conseguentemente si percepisce la tipica sensazione di guida denominata «one pedal feeling». Con il livello minimo, il recupero di energia è quasi completamente disattivato ed è possibile utilizzare la confortevole modalità di «veleggiamento» (avanzamento per inerzia).	●	-
Volante multifunzionale in pelle a razze doppie con bilancieri Il volante si impugna bene e l'esclusivo design all'avanguardia in look alluminio si integra senza soluzione di continuità nell'abitacolo della vettura. Completato dal rivestimento in pelle intonato al colore della parte superiore del cruscotto scelta di volante e pomello leva del cambio. L'altezza e la distanza del volante sono regolabili manualmente. A richiesta (regolazione elettrica del piantone sterzo 2C7) è offerto un sistema automatico che rende confortevoli l'ingresso e l'uscita dalla vettura. Per il comando semplice delle numerose dotazioni di infotainment di serie e a richiesta, il volante è dotato di 12 tasti multifunzionali. I bilancieri consentono di cambiare manualmente i livelli di recupero di energia. Con il sistema di recupero di energia, rilasciando il pedale dell'acceleratore l'energia cinetica può essere trasformata in energia elettrica, a seconda della situazione e in funzione del fabbisogno. L'energia recuperata viene utilizzata per ricaricare la batteria. In tal modo la vettura è più efficiente e il conducente dispone di una maggiore autonomia. I 3 livelli di recupero selezionabili consentono un adattamento alle esigenze individuali del conducente e si differenziano per l'intensità del rallentamento e la quantità di energia conseguentemente recuperata. Selezionando il livello di recupero massimo, la vettura può essere guidata quasi esclusivamente con il pedale dell'acceleratore, ovvero senza impiego del pedale del freno; conseguentemente si percepisce la tipica sensazione di guida denominata «one pedal feeling». Con il livello minimo, il recupero di energia è quasi completamente disattivato ed è possibile utilizzare la confortevole modalità di «veleggiamento» (avanzamento per inerzia).	-	●

NOTE:

○ a pagamento ● di serie ▲ fornibile senza sovrapprezzo - non fornibile

Equipaggiamenti di serie

	e-tron S	sport attitude
Climatizzazione		
Climatizzatore automatico comfort a 2 zone distribuzione separata della temperatura lato conducente e passeggero - climatizzazione zona posteriore tramite bocchette di aerazione nella consolle centrale posteriore - bocchette per sbrinamento parabrezza e cristalli laterali - filtro combinato per sostanze inquinanti e polveri fini La pompa di calore di serie consente di utilizzare per il riscaldamento dell'abitacolo il calore residuo dei componenti della propulsione elettrica. Conseguentemente, alle basse temperature esterne, viene messa a disposizione la potenza di riscaldamento necessaria in modo efficiente. L'energia così risparmiata può essere utilizzata per la trazione della vettura e ciò si traduce in una maggiore autonomia per il cliente.	●	-
Climatizzatore automatico comfort a 4 zone In più rispetto al climatizzatore automatico comfort bizona: - regolazione temperatura e distribuzione dell'aria posteriore regolabile separatamente lato sinistro e destro - bocchette per afflusso dell'aria al montante centrale - pannello di comando del climatizzatore posteriore con comando touch - è possibile una regolazione efficiente delle zone climatiche grazie al riconoscimento degli occupanti - regolazione automatica del ricircolo dell'aria mediante sensore della qualità dell'aria e regolazione in funzione dell'irradiazione solare - filtro antiallergeni che separa polvere e odori - sfruttamento del calore residuo La pompa di calore di serie consente di utilizzare per il riscaldamento dell'abitacolo il calore residuo dei componenti della propulsione elettrica. Conseguentemente, alle basse temperature esterne, viene messa a disposizione la potenza di riscaldamento necessaria in modo efficiente. L'energia così risparmiata può essere utilizzata per la trazione della vettura e, per il cliente, ciò si traduce in un'autonomia maggiore.	○	●
Climatizzazione ausiliaria La climatizzazione autonoma raffredda o riscalda l'abitacolo prima dell'inizio del viaggio, per un perfetto comfort climatico fin dal momento in cui si sale a bordo della vettura. La climatizzazione autonoma può essere programmata o attivata nell'MMI o, in modo ancora più comodo, tramite l'app per smartphone, indipendentemente dal fatto che la vettura, in quel determinato momento, venga ricaricata o meno. Sbloccando la vettura con il telecomando a radiofrequenze è possibile avviare una «climatizzazione breve».	●	●
Riscaldamento potenziato uso di 2 riscaldatori ad alta tensione per un migliore riscaldamento; riscaldamento più rapido degli interni a temperature molto basse; riscaldamento aggiuntivo della batteria per assicurare migliori performance di ricarica a temperature molto fredde	○	●
Sistemi di carico e trasporto		
Piano di copertura del vano bagagli Piano di copertura del vano di carico/vano bagagli estraibile manualmente e conservabile nella vettura.	●	●
Ulteriori equipaggiamenti interni		
Luci interne - modulo tetto anteriore e posteriore, con luci di lettura (capacitive) - specchietti di cortesia illuminati per conducente e passeggero anteriore - luci di individuazione sul lato inferiore delle portiere anteriori/posteriori - cassetto portaoggetti - illuminazione vano piedi anteriore/posteriore - illuminazione vano bagagli lato destro/sinistro - illuminazione zona portellone vano bagagli	●	-

NOTE:

○ a pagamento ● di serie ▲ fornibile senza sovrapprezzo - non fornibile

Equipaggiamenti di serie

	e-tron S	sport attitude
Ulteriori equipaggiamenti interni		
Pacchetto illuminazione diffusa multicolore (LED) Include la possibilità di modificare intensità e colore dell'illuminazione interna a LED attraverso 6 profili cromatici predefiniti con profilo cromatico interattivo e personalizzato supplementare. Il profilo cromatico interattivo è regolato dalla modalità Audi drive select. Il profilo cromatico personalizzato consente di scegliere tra 30 colori. L'illuminazione colorata riguarda separatamente l'illuminazione dei profili e l'illuminazione diffusa per: - tasche alle portiere anteriori illuminate, cromaticamente coordinate - illuminazione profilo portiere anteriori/posteriori, cromaticamente coordinata - illuminazione diffusa tessuti delle portiere anteriori/posteriori, cromaticamente coordinata - illuminazione diffusa della consolle centrale anteriore, cromaticamente coordinata - illuminazione profilo della consolle centrale anteriore, cromaticamente coordinata - illuminazione profili della plancia con inserti luminosi e badge e-tron illuminato, cromaticamente coordinato	○	●
Tappetini anteriori e posteriori	●	●
Listelli sottoporta anteriori e posteriori con inserto in alluminio, illuminati, con logo S anteriore	●	●
Pacchetto non fumatori include una presa di corrente a 12 Volt nella zona anteriore e una nella zona posteriore	●	●
Presa di corrente a 12 Volt nel bagagliaio	●	●
Infotainment		
Audi virtual cockpit plus Innovativa strumentazione completamente digitale da 12,3 pollici, che oltre alla normale visualizzazione degli strumenti offre opzioni grafiche supplementari «e-tron e Sport». L'Audi virtual cockpit plus consente una visualizzazione delle informazioni flessibile e in funzione delle esigenze del conducente: velocità/numero di giri, visualizzazione di mappe stradali, servizi Audi connect[1], informazioni multimediali/radio, ecc. Il tasto VIEW nel volante multifunzionale consente di variare tra due diverse grandezze di visualizzazione degli indicatori della strumentazione. La visualizzazione con indicatori piccoli è abbinata a grafiche del computer di bordo e dei contenuti MMI® di dimensioni più grandi. È possibile configurare i valori del computer di bordo nel contagiri. Il comando dell'Audi virtual cockpit avviene tramite il volante multifunzionale. Visualizzazione delle mappe stradali in 3D sul display a colori Full HD da 12,3 pollici ad alta risoluzione; visualizzazione permanente delle informazioni di navigazione nel tachimetro quando è attivo l'autopilota; incluso Break warning [1] Le note legali sono indicate alla sezione Informazioni Audi connect	●	●

NOTE: ○ a pagamento ● di serie ▲ fornibile senza sovrapprezzo - non fornibile

Equipaggiamenti di serie

	e-tron S	sport attitude
Infotainment		
Radio MMI® plus con MMI touch® response display a colori da 10,1 pollici (1.540 × 720) con MMI touch® response con feedback tattile - 1 lettore schede SDXC - 2 collegamenti USB-A con funzione dati e funzione di ricarica - interfaccia Bluetooth[1] (vivavoce e audiostreaming) - per visualizzare e far legger al sistema e-mail e messaggi dal telefono cellulare[2] - pannello di comando MMI touch® a sé stante con display a colori da 8,6 pollici (1.280 × 660), comprensivo di MMI touch® response con feedback tattile per il comando delle funzioni della climatizzazione e dei campi di introduzione per il riconoscimento della scrittura a mano - Audi Sound System con 10 altoparlanti (180 Watt) - «phase diversity» FM - adattamento del volume in funzione della velocità [1] Per informazioni sulla compatibilità dei telefoni cellulari rivolgetevi alla vostra Concessionaria Audi o visitate il sito www.audi.com/bluetooth [2] La disponibilità varia di Paese in Paese	●	●
Sistema di navigazione MMI® plus in aggiunta alla radio MMI® plus con MMI touch® response sono incluse le seguenti funzioni: - sistema di navigazione[1] con rappresentazioni su un display a colori da 10,1 pollici ad alta risoluzione (1.540 × 720) - visualizzazione della mappa di navigazione su Audi virtual cockpit - aggiornamento mappe online[2]: download dei dati di navigazione attuali - visualizzazione tridimensionale delle mappe stradali con indicazione di attrazioni turistiche e ricostruzioni tridimensionali delle città - assistenza personale del percorso: con la funzione attiva, monitora la situazione del traffico su tratti percorsi regolarmente, ad es. tra l'abitazione e il posto di lavoro, e calcola il percorso alternativo per evitare gli ingorghi a partire da un ritardo di almeno 7 minuti - dispositivo di assistenza all'efficienza; sfrutta i dati di percorso del sistema di navigazione e, insieme all'Adaptive cruise control (a richiesta), è in grado di attivare o disattivare, a seconda della situazione, la funzione veleggiamento in modo previdente ed efficiente con la regolazione della velocità attiva. Inoltre, tramite il pedale dell'acceleratore attivo può emettere un avvertimento tattile («battito») in caso di strade che prevedono una velocità ridotta - TMC (informazioni sul traffico); in abbinamento ad Audi connect Informazioni sul traffico online[3] - ricerca MMI®: ricerca di un testo a piacere con proposte intelligenti di destinazioni già durante l'immissione - MMI touch® response per un utilizzo veloce e intuitivo, ad esempio immissione della destinazione tramite riconoscimento della scrittura a mano nonché zoom e spostamento libero sulla mappa - comando semplice dell'infotainment tramite interazione vocale naturale[4,5] - informazioni dettagliate sugli itinerari: visualizzazione mappe, scelta fra itinerari alternativi, POI, suggerimenti corsia, uscite autostradali, mappa dettagliata degli incroci e molto altro - inserimento di fino a 10 mete intermedie - comprende l'intera gamma di servizi Audi connect Navigazione & Infotainment[6] [1] I dati di navigazione per i Paesi supportati sono disponibili nella memoria SSD integrata. La vostra Concessionaria Audi vi fornirà ulteriori informazioni. [2] La versione fornita può essere aggiornata gratuitamente a intervalli mensili fino a un massimo di 5 anni dopo la fine della produzione della generazione dei sistemi infotainment montati. I dati di navigazione aggiornati possono essere scaricati dalla piattaforma myAudi all'indirizzo www.audi.com/myaudi e installati sulla vettura mediante la scheda SD. In abbinamento ad Audi connect, le mappe possono essere scaricate e aggiornate anche direttamente nella vettura. Inoltre è anche possibile fare installare i nuovi dati di navigazione da una Concessionaria Audi; in tal caso sono possibili costi aggiuntivi. [3] Il servizio Audi connect «Informazioni sul traffico online» è disponibile per molti Paesi [4] Disponibile in determinate lingue [5] La disponibilità varia di Paese in Paese [6] Le note legali sono indicate alla sezione Informazioni Audi connect	●	●

NOTE: ○ a pagamento ● di serie ▲ fornibile senza sovrapprezzo - non fornibile

Equipaggiamenti di serie

	e-tron S	sport attitude
Infotainment		
Ricezione radio digitale Oltre alle emittenti analogiche, ricezione dei programmi radio a emissione digitale[1] secondo lo standard DAB; ricezione anche di DAB+ e DMB Audio. Visualizzazione di informazioni correlate[2] (ad es. artista, titolo del brano) e informazioni supplementari sotto forma di slide show (ad es. cover, bollettini meteo). Un secondo sintonizzatore DAB con 2ª antenna DAB ricerca in permanenza frequenze alternative della stazione impostata; contemporaneamente viene aggiornata la lista delle stazioni. [1] Ricezione condizionata dalla presenza di una rete digitale locale. [2] Il contenuto e la tipologia delle informazioni supplementari dipendono dalla disponibilità delle rispettive emittenti radio.	●	●
Audi music interface con predisposizione per Audi smartphone interface* 2 interfacce USB (tipo A) con funzione di ricarica e dati per la riproduzione della musica presente su un supporto portatile (USB, smartphone[1], lettori MP3)[2] *con predisposizione per ulteriori funzioni. Indicativamente nel secondo semestre 2020 sarà possibile attivare ulteriori funzioni tramite myAudi o tramite lo shop disponibile online nell'MMI® della vettura, per il periodo desiderato (ad es. durata mensile o annuale) [1] Per informazioni sulla compatibilità dei telefoni cellulari rivolgetevi alla vostra Concessionaria Audi o visitate il sito www.audi.com/bluetooth [2] Kit cavi adattatore 8S0051435H, della gamma Accessori Originali Audi, aggiunto in automatico ad ogni ordine vettura. NB attenzione il prezzo del Kit cavi adattatore non è incluso nel costo della vettura.	●	●
Audi music interface nel vano posteriore 2 interfacce USB (tipo A) con funzione di ricarica e dati nel vano posteriore in aggiunta a 2 interfacce nella parte anteriore per la riproduzione della musica presente su un supporto portatile (USB, smartphone[1], lettori MP3) [1] Per informazioni sulla compatibilità dei telefoni cellulari rivolgetevi alla vostra Concessionaria Audi o visitate il sito www.audi.com/bluetooth	○	●
Audi Sound System 10 altoparlanti con centerspeaker e subwoofer, amplificatore a 6 canali, potenza totale di 180 Watt	●	-
Bang & Olufsen Premium Sound System con suono tridimensionale Riproduzione del suono tramite 16 altoparlanti, compresi aLtoparlanti per una riproduzione tridimensionale del suono, centerspeaker e subwoofer, amplificatore a 15 canali con una potenza totale di 705 Watt; riproduzione spaziale del suono grazie alla funzione che garantisce un suono tridimensionale per i sedili anteriori. Questo suono viene creato grazie ad altoparlanti supplementari integrati nel montante anteriore, ai tweeter per toni medi e alla tecnologia Symphoria di Fraunhofer. Il suono tridimensionale può essere riprodotto da tutte le sorgenti. Per un'esperienza surround tridimensionale quasi senza pari all'interno della vettura.	○	●
Interfaccia Bluetooth[1] I telefoni cellulari che supportano il Bluetooth possono essere collegati alla vettura tramite questa interfaccia. Sono supportate le seguenti funzioni: - vivavoce nella vettura mediante microfono sul tetto e altoparlanti; collegamento di 2 telefoni (2 × HFP/PBAP) - audiostreaming Bluetooth (A2DP) - visualizzazione di SMS ed e-mail in arrivo (MAP) [1] Per informazioni sulla compatibilità dei telefoni cellulari rivolgetevi alla vostra Concessionaria Audi o visitate il sito www.audi.com/bluetooth	●	●

NOTE: ○ a pagamento ● di serie ▲ fornibile senza sovrapprezzo - non fornibile

Equipaggiamenti di serie

	e-tron S	sport attitude
Infotainment		
Audi Phone Box In aggiunta alle funzionalità Bluetooth di serie: - consente di telefonare dalla vettura inserendo il proprio telefono cellulare nel supporto universale per telefoni cellulari (170 × 87 mm) in corrispondenza dell'appoggiabraccia centrale anteriore - comprende un sistema veicolare mediante slot per scheda SIM o profilo rSAP - comprensivo di antenna di accoppiamento per il collegamento del cellulare all'antenna esterna, in modo da diminuire il tasso di assorbimento delle onde nell'abitacolo e migliorare la qualità di ricezione; con funzione LTE - possibilità di ricarica tramite attacco USB-A o Wireless Charging (standard Qi); con avviso che segnala se il telefono cellulare è stato lasciato in auto e indicazione dello stato di carica nell'MMI® Per iPhone Apple (generazione da 5 a 7 e iPhone SE), presso la Concessionaria Audi è disponibile la custodia per ricarica a induzione di Accessori Originali Audi®	○	●
Audi connect Navigazione & Infotainment (3 anni)* Comprende[1]: myRoute - navigazione con Google Earth™[2] - informazioni sul traffico online[3] - ricerca dei Point of Interest (POI) con comando vocale - informazioni di viaggio - informazioni sui parcheggi - e-tron trip planner (pianificatore dei percorsi e-tron)[4, 5] - autopilota predittivo - visualizzazione ampliata dei Point of Interest (POI) - rappresentazione tridimensionale ampliata delle città - informazioni sui pericoli - informazioni sulle stazioni di carica myNetwork ▪ hotspot WLAN ▪ messaggi [6] ▪ e-mail [6] ▪ calendario ▪ accesso a Twitter myInfo ▪ notiziari online (personalizzato) ▪ bollettini meteo myRoadmusic ▪ online media streaming[4, 7] ▪ radio online ▪ Hybrid Radio ▪ riconoscimento dei brani musicali [4] *Per ulteriori informazioni su Audi connect e per tutti i dettagli relativi a ciascun servizio offerto, visitate il portale Audi Box (www.audibox.it) ed il sito www.audi.it/connect	●	●

[1] Include una SIM card integrata
[2] Google e il logo Google sono marchi registrati di Google Inc
[3] Il servizio Audi connect «Informazioni sul traffico online» è disponibile per molti Paesi.
[4] A seconda della disponibilità del Paese
[5] Compatibilità a partire da Apple iOS 10.0 e Android 6. In precedenza è necessario registrarsi al sito www.audi.com/myaudi.
[6] Requisito: il cellulare deve disporre di profilo Bluetooth MAP (Message Access Profile). Per informazioni sulla compatibilità dei telefoni cellulari rivolgetevi alla vostra Concessionaria Audi o visitate il sito www.audi.com/bluetooth.
[7] Per l'utilizzo è necessario di norma avere un account per un servizio di streaming, che potrebbe generare costi aggiuntivi.

Il collegamento perfetto. Direttamente da Internet: il termine Audi connect riunisce tutte le applicazioni e gli sviluppi che collegano i modelli Audi, attuali e futuri, con Internet, con il conducente e con l'infrastruttura. Grazie ad Audi connect, per esempio, è possibile disporre di informazioni sul traffico sempre aggiornate, provenienti direttamente da Internet, che consentono una pianificazione del tragitto nettamente migliore. Audi connect svolge funzioni di infotainment ed entertainment e porta il comfort e il divertimento a bordo della vettura ad un livello superiore. Con Audi connect è possibile cercare comodamente le destinazioni speciali nell'MMI®, leggere le ultime notizie o scaricare le previsioni meteo in tempo reale per la destinazione di navigazione. Tramite l'hotspot WLAN, i passeggeri dei sedili posteriori possono leggere, con altrettanta comodità, su laptop, tablet o altri dispositivi portatili, importanti informazioni, dati ed e-mail, come nell'ufficio di casa. In Austria, Danimarca, Belgio, Francia, Germania, Irlanda, Italia, Lussemburgo, Paesi Bassi, Spagna, Svizzera, Svezia, Gran Bretagna: i servizi sono offerti tramite una SIM card integrata in modo fisso nella vettura. I costi legati alle connessioni dati sono compresi nel prezzo per i servizi. Sono esclusi la connessione dati per l'hotspot WLAN, l'utilizzo dei servizi radio online, Hybrid Radio, riconoscimento dei brani musicali, online media streaming e altri servizi offerti tramite un'app Audi per smartphone. Anche la connessione dati per l'hotspot WLAN e l'utilizzo dei servizi radio online, Hybrid Radio, riconoscimento dei brani musicali, online media streaming e altri servizi offerti tramite un'app Audi per smartphone ha luogo tramite la SIM card montata in modo fisso nella vettura e una tariffa dati del provider Audi. Informazioni sulle tariffe e sull'ordinazione sono disponibili al sito www.audi.com/myAudi. Per i Paesi europei non indicati sopra vale quanto segue: inoltre è necessaria una SIM card con opzione dati e, per l'utilizzo del modulo LTE, anche con opzione LTE.

NOTE: ○ a pagamento ● di serie ▲ fornibile senza sovrapprezzo - non fornibile

Equipaggiamenti di serie

	e-tron S	sport attitude
Sistemi di assistenza		
Avvertimento in caso di abbandono della corsia (lane departure warning) Entro i limiti del sistema aiuta a evitare un abbandono involontario della corsia di marcia. Se il sistema è attivo e pronto e il conducente non ha attivato gli indicatori di direzione laterali, l'avvertimento in caso di abbandono della corsia effettua leggeri movimenti correttivi al volante per evitare la vettura entro le linee di demarcazione della corsia. Inoltre possibilità di impostare una vibrazione del volante secondo le esigenze del conducente. A velocità comprese tra ca. 60 e velocità massima disponibile. **Attenzione:** i dispositivi possono funzionare solo entro i limiti del sistema stesso e possono servire come supporto per il conducente. Il conducente continua a essere l'unico responsabile della guida e pertanto deve prestare sempre la necessaria attenzione.	●	●
Audi pre sense front Il sistema Audi pre sense front sfrutta i dati della telecamera anteriore e calcola la probabilità di un tamponamento. Entro i limiti del sistema, avvisa in caso di rischio imminente di collisioni in funzione della situazione e della velocità e avvia di conseguenza una frenata: i pedoni possono essere riconosciuti fino a una velocità di marcia di circa 85 km/h, mentre i veicoli fino a 200 km/h. Se viene identificato un rischio di collisione frontale, il sistema avvisa il conducente sulla base di una strategia di avvertimento a più stadi, con segnali ottici, acustici e tattili e, all'occorrenza, può attivare una servoassistenza alla frenata e una decelerazione totale, al fine di ridurre la velocità e, in determinate circostanze, di evitare del tutto la collisione. Vengono inoltre avviati provvedimenti volti alla protezione degli occupanti: attivazione delle luci lampeggianti d'emergenza, pretensionamento reversibile delle cinture di sicurezza, ottimizzazione della posizione dei sedili, attivazione della chiusura del tetto panoramico in vetro (se presente) e dei finestrini. **Attenzione:** i dispositivi possono funzionare solo entro i limiti del sistema stesso e possono servire come supporto per il conducente. Il conducente continua a essere l'unico responsabile della guida e pertanto deve prestare sempre la necessaria attenzione.	●	●
Audi pre sense basic In situazioni di guida critiche (come frenate di emergenza o in caso di pericolo) o di situazioni limite dal punto di vista della dinamica, Audi pre sense basic avvia, entro i limiti del sistema, misure per una protezione preventiva. Tra queste: tensionamento delle cinture di sicurezza anteriori (in combinazione con il pacchetto Audi pre sense rear, di quelle posteriori laterali) ottimizzazione della posizione dei sedili, avviamento del processo di chiusura dei finestrini e del tetto panoramico in vetro (se presente) e azionamento delle luci lampeggianti d'emergenza per avvertire gli altri utenti della strada. La funzione, inoltre, rende più confortevole viaggiare con la cintura di sicurezza allacciata. **Attenzione:** i dispositivi possono funzionare solo entro i limiti del sistema stesso e possono servire come supporto per il conducente. Il conducente continua a essere l'unico responsabile della guida e pertanto deve prestare sempre la necessaria attenzione.	●	●
Sensore multifunzione a telecamera	●	●
Sistema di ausilio al parcheggio plus con visualizzazione perimetrale* Ausilio acustico e visivo che segnala la distanza anteriore, laterale e posteriore e facilita il parcheggio e le manovre. Un indicatore ottico selettivo mostra sul display superiore la distanza dagli oggetti individuati intorno alla vettura, a seconda dell'angolo di sterzata del momento e della direzione di marcia. Una linea bianca indica un ostacolo rilevato all'esterno della carreggiata, le linee rosse indicano invece gli ostacoli con cui si può entrare in collisione. L'indicatore virtuale della corsia di marcia visualizza inoltre linee guida laterali calcolate in base al raggio di sterzata e facilita l'entrata e l'uscita dai posteggi. Rilevamento tramite 12 sensori a ultrasuoni integrati nei paraurti, non visibili. L'attivazione avviene innestando la retromarcia, tramite un tasto nella consolle centrale e, a richiesta, in automatico, non appena la vettura si avvicina a un ostacolo riconosciuto a una velocità inferiore a 10 km/h. **Attenzione:** i dispositivi possono funzionare solo entro i limiti del sistema stesso e possono servire come supporto per il conducente. Il conducente continua a essere l'unico responsabile della guida e pertanto deve prestare sempre la necessaria attenzione. *con predisposizione per ulteriori funzioni. Indicativamente nel secondo semestre 2020 sarà possibile attivare ulteriori funzioni tramite myAudi o tramite lo shop disponibile online nell'MMI® della vettura, per il periodo desiderato (ad es. durata mensile o annuale)	●	-

NOTE:

○ a pagamento ● di serie ▲ fornibile senza sovrapprezzo - non fornibile

Equipaggiamenti di serie

	e-tron S	sport attitude
Sistemi di assistenza		
Pacchetto assistenza per il parcheggio Il pacchetto comprende: ▪ **Telecamere perimetrali:** le 4 telecamere perimetrali (con grandangolo) coprono la zona circostante la vettura, offrendo una serie di viste diverse per manovre ancora più confortevoli. Le visualizzazioni sono comandabili tramite il display MMI® superiore: ▪ vista esterna, orientabile e zoomabile in continuo tramite touchscreen, della vettura virtuale e della zona intorno alla stessa ▪ vista aerea: le immagini delle 4 telecamere vengono riunite a formare una vista virtuale dall'alto, il dettaglio dell'immagine può essere scalato e spostato in continuo, consentendo così maggiore precisione nelle manovre di parcheggio e nel posizionamento della vettura ▪ vista delle ruote anteriori o posteriori: questo regala una migliore visuale all'avvicinamento al bordo di un marciapiede, per es., in fase di parcheggio ▪ vista della telecamera per retromarcia: con ausili per il parcheggio trasversale e l'aggancio di rimorchi[4] ▪ vista della telecamera anteriore: le linee guida visualizzate facilitano le manovre e la visuale sugli ostacoli davanti alla vettura ▪ vista panoramica anteriore e posteriore: la vista a quasi 180° consente di uscire da parcheggi stretti, entrare in cortili e attraversare incroci con scarsa visibilità ancora più comodamente L'attivazione viene eseguita innestando la retromarcia, tramite un tasto nella consolle centrale o un pulsante sul display superiore, se l'indicazione della distanza è visualizzata. ▪ **Sistema di ausilio al parcheggio plus con visualizzazione perimetrale**	○	●
Regolatore di velocità con limitatore di velocità Il regolatore di velocità mantiene costante la velocità desiderata mediante azioni frenanti e accelerazioni automatiche, in un campo compreso tra 0 e 210 km/h. Il sistema viene gestito tramite una leva separata al piantone dello sterzo, con indicazione della velocità impostata nel sistema di informazioni per il conducente. La velocità può essere variata con passaggi di 1 o 10 km/h. Con il tasto LIM è possibile passare dal regolatore di velocità al limitatore di velocità impostabile e viceversa. Il limitatore di velocità può essere impostato in un campo di velocità compreso fra 30 e 210 km/h. In modalità «limitazione della velocità» si guida premendo normalmente il pedale dell'acceleratore, tuttavia la vettura non supera la velocità impostata. Mediante kick-down, il limitatore viene temporaneamente disattivato o bypassato. Il comando e la regolazione del limite di velocità avvengono analogamente alle funzioni regolatore di velocità e dispositivo di assistenza alla guida adattivo (fornibile a richiesta). In abbinamento al sistema di navigazione, il regolatore di velocità sfrutta inoltre le informazioni memorizzate nei dati di navigazione in merito alle pendenze della carreggiata. La funzione regola così in modo mirato le fasi di rilascio e di veleggiamento **Attenzione:** i dispositivi possono funzionare solo entro i limiti del sistema stesso e possono servire come supporto per il conducente. Il conducente continua a essere l'unico responsabile della guida e pertanto deve prestare sempre la necessaria attenzione.	●	-

NOTE:

○ a pagamento ● di serie ▲ fornibile senza sovrapprezzo - non fornibile

Equipaggiamenti di serie

	e-tron S	sport attitude
Sistemi di assistenza		
Pacchetto assistenza City Il pacchetto comprende: ▪ **sistema di assistenza agli incroci (JX1):** in incroci complessi, il sistema di assistenza agli incroci è in grado di avvertire il conducente se riconosce traffico trasversale in avvicinamento. Il sistema monitora la zona davanti e ai lati della vettura agli incroci e alle uscite con l'ausilio dei sensori montati nella vettura. Entro i limiti del sistema, vengono riconosciuti oggetti in movimento in avvicinamento (ad es. auto). In caso di incroci e uscite con scarsa visibilità, il sistema supporta il conducente, avvisandolo in caso di pericolo di una possibile collisione con il traffico trasversale in avvicinamento riconosciuto. In situazioni identificate come critiche, ha inizio un avvertimento a più stadi. Innanzitutto viene emesso un avvertimento visivo e acustico. Se il conducente non reagisce, segue una frenata d'avvertimento. Il sistema funziona a velocità fino a 30 km/h, mentre le frenate vengono effettuate fino a 10 km/h. Il sistema di assistenza agli incroci sfrutta i sensori radar montati agli angoli della grembialina anteriore. Se presenti, vengono utilizzate anche le informazioni delle telecamere della visualizzazione perimetrale ▪ **avvertimento cambio corsia (7Y1):** l'avvertimento cambio corsia aiuta il conducente a controllare l'angolo morto e quanto succede dietro la vettura. 2 sensori radar aggiuntivi montati al posteriore rilevano i veicoli in avvicinamento lateralmente da dietro o in movimento e misurano la distanza e la differenza di velocità. Avverte in caso di situazione critica per un cambio di corsia tramite indicazioni a LED nel rispettivo specchietto retrovisivo esterno/schermo interno specchietti. Se il conducente inizia un cambio di corsia inserendo l'indicatore di direzione in una situazione riconosciuta come critica dal sistema, i LED di avvertimento lampeggiano luminosi diverse volte. In abbinamento all'avvertimento in caso di abbandono della corsia, in situazioni critiche ha luogo un intervento correttivo sul volante. Entro i limiti del sistema, il dispositivo è in grado di avvertire in presenza di oggetti critici anche durante le svolte ▪ **avviso di uscita (7Y1):** all'apertura della portiera a vettura ferma, l'avviso di uscita avverte in caso di una possibile collisione con veicoli in avvicinamento da dietro. Entro i limiti del sistema, il dispositivo monitora l'area dietro e di fianco alla vettura con l'ausilio di sensori radar. Vengono riconosciuti oggetti in movimento in avvicinamento da dietro (ad es. auto). Se si tira la leva per l'apertura della portiera e un altro utente della strada identificato come critico si avvicina, la banda di avvertimento alla portiera e l'indicazione a LED nello specchietto retrovisivo esterno/schermo interno specchietti sul lato interessato si accendono. Al contempo, l'apertura della portiera viene brevemente ritardata ▪ **assistente al traffico trasversale posteriore (7Y1):** l'assistente al traffico trasversale posteriore è in grado di avvertire in caso di una possibile collisione con traffico trasversale in avvicinamento nelle marce in retromarcia a una velocità fino a 10 km/h. Entro i limiti del sistema, il dispositivo monitora l'area dietro e di fianco alla vettura all'uscita da un parcheggio con l'ausilio di sensori radar. Vengono riconosciuti oggetti in movimento in avvicinamento (ad es. auto). Il sistema informa il conducente con segnali ottici e, in caso di retromarcia in situazioni identificate come particolarmente critiche, è in grado di avvertirlo anche con un segnale acustico e una frenata con feedback ▪ **Audi pre sense rear (7W3):** Audi pre sense rear utilizza i dati dei sensori radar al posteriore e, entro i limiti del sistema, calcola la probabilità di un tamponamento causato dal veicolo che segue. Se viene riconosciuto un rischio di collisione da parte del veicolo che segue, vengono avviate misure protettive preventive: tensionamento delle cinture di sicurezza anteriori e, in combinazione con il pacchetto Audi pre sense vano posteriore, di quelle posteriori laterali, ottimizzazione della posizione dei sedili, avviamento del processo di chiusura dei finestrini e del tetto panoramico in vetro (se presente) e azionamento ad alta frequenza delle luci lampeggianti d'emergenza per avvertire gli altri utenti della strada. La funzione, inoltre, rende più confortevole viaggiare con la cintura di sicurezza allacciata ▪ **Audi pre sense side:** entro i limiti del sistema e fino a una velocità di 60 km/h, Audi pre sense side riconosce il pericolo di collisioni laterali causate da veicoli che incrociano la vettura o provengono dalle zone laterali. Il sistema sfrutta i dati dei sensori radar aggiuntivi all'anteriore e al posteriore della vettura e di ulteriori sensori. Se viene rilevato un pericolo di collisione, vengono avviate le misure preventive dell'Audi pre sense side per la protezione degli occupanti: tensionamento delle cinture di sicurezza anteriori e di quelle posteriori laterali (se dotate di pretensionatori), ottimizzazione della posizione dei sedili, avviamento del processo di chiusura dei finestrini e del tetto panoramico in vetro (se presente). Azionamento ad alta frequenza delle luci lampeggianti d'emergenza per avvertire gli altri utenti della strada. Pre sense side interviene solo se il sistema riconosce veicoli, non quindi in caso di pedoni o animali. Se l'Audi pre sense side rileva che la vettura sta trainando un rimorchio, le funzioni del sistema sono limitate. **Attenzione:** i dispositivi possono funzionare solo entro i limiti del sistema stesso e possono servire come supporto per il conducente. Il conducente continua a essere l'unico responsabile della guida e pertanto deve prestare sempre la necessaria attenzione.	○	●

NOTE:

○ a pagamento ● di serie ▲ fornibile senza sovrapprezzo - non fornibile

Equipaggiamenti di serie

	e-tron S	sport attitude
Sistemi di assistenza		
Pacchetto assistenza Tour Il pacchetto comprende: ▪ **sistema di assistenza adattivo con dispositivo di assistenza per il mantenimento della corsia (6I6):** il sistema di assistenza adattivo è una combinazione del dispositivo di assistenza adattivo alla velocità e del dispositivo di assistenza per il mantenimento della corsia. Il sistema di assistenza adattivo aiuta il conducente in fase di accelerazione, frenata, mantenimento della velocità, della distanza e della corsia. In questo modo è possibile aumentare il comfort di marcia in particolare nei viaggi più lunghi. Entro i limiti del sistema è in grado di riconoscere le linee di demarcazione della corsia, le costruzioni laterali, i veicoli sulle corsie vicine e diversi veicoli che precedono. Sulla base di queste informazioni, il dispositivo elabora il percorso virtuale della vettura, guidandola lungo quest'ultimo. Grazie a un intervento ausiliario sul volante, il sistema aiuta a mantenere la vettura costantemente al centro della corsia. Al contempo, la velocità impostata viene mantenuta costante e il sistema reagisce ai veicoli che precedono con una regolazione della distanza. Grazie alla varietà dei parametri tenuti in considerazione, il sistema di assistenza adattivo consente una marcia quanto più confortevole possibile a una velocità compresa tra 0 e velocità massima e in caso di ingorghi. Il sistema di assistenza adattivo utilizza il sensore radar montato all'anteriore, la telecamera anteriore e i sensori a ultrasuoni per controllare in modo permanente la zona intorno alla vettura. Inoltre il sistema viene supportato da un dispositivo che riconosce se il volante viene impugnato. ▪ **dispositivo di assistenza adattivo alla velocità:** il dispositivo di assistenza adattivo alla velocità aiuta il conducente mantenendo (entro i limiti del sistema) la velocità impostata e la distanza dal veicolo che precede. Se viene riconosciuto un veicolo davanti alla vettura, il sistema è in grado di frenare o accelerare la vettura (entro i limiti del sistema). Anche nel traffico a singhiozzo o in caso di ingorghi, il sistema frena la vettura fino all'arresto e la riavvia in modo automatico a seconda della durata dell'arresto. Grazie alla varietà dei parametri tenuti in considerazione, il dispositivo di assistenza adattivo alla velocità consente una marcia quanto più confortevole possibile a una velocità compresa tra 0 e massimo 210 km/h. Il dispositivo di assistenza adattivo alla velocità utilizza il sensore radar montato all'anteriore, la telecamera anteriore e i sensori a ultrasuoni per controllare in modo permanente la zona intorno alla vettura ▪ **dispositivo di assistenza all'efficienza:** il dispositivo di assistenza all'efficienza contribuisce a una marcia previdente e, quindi, dai consumi ridotti. In abbinamento al sistema di navigazione MMI® plus di serie, il dispositivo di assistenza adattivo alla velocità utilizza i dati del dispositivo di assistenza all'efficienza per regolare in modo adattivo la velocità anche in assenza di veicoli che precedono. A questo proposito, il sistema sfrutta le informazioni memorizzate nei dati di navigazione e relative al raggio delle curve, all'inizio dei centri abitati e ai limiti di velocità. Il sistema è supportato dalle informazioni del riconoscimento della segnaletica basato su telecamera, compreso anch'esso nella dotazione. Il dispositivo di assistenza all'efficienza regola inoltre in modo mirato le fasi di rilascio del motore e di veleggiamento, favorendo così uno stile di guida all'insegna dei consumi ridotti del dispositivo di assistenza adattivo alla velocità e del regolatore di velocità ▪ **assistente alla svolta:** all'avviamento o in caso di marce lente fino a una velocità di 10 km/h, grazie all'intervento dei freni l'assistente alla svolta impedisce che la vettura urti con un veicolo proveniente in senso contrario in caso di svolta a sinistra. Non appena il conducente inserisce l'indicatore di direzione, l'assistente alla svolta monitora la corsia opposta. A questo proposito, il sistema utilizza i dati del sensore radar e della telecamera anteriore. L'intervento dei freni fa sì che la vettura rimanga nella propria corsia di marcia. Il conducente viene informato dell'intervento tramite un'indicazione sulla strumentazione ▪ **assistente agli ostacoli (Collision avoid assist):** in una situazione critica, l'assistente agli ostacoli aiuta il conducente ad aggirare un ostacolo. A questo proposito, il sistema utilizza i dati dello scanner laser, del sensore radar e della telecamera anteriore. Se il conducente evita attivamente un ostacolo dopo un avvertimento acuto, l'assistente agli ostacoli fornisce assistenza mediante la frenata mirata delle ruote e l'applicazione di una ridotta coppia sterzante alla correzione dell'angolo di sterzata. L'assistente agli ostacoli è disponibile a velocità comprese tra circa 30 e 150 km/h e presuppone una sterzata attiva del conducente durante l'intera manovra ▪ **riconoscimento della segnaletica basato su telecamera** ▪ **emergency assist (vedi 6I5)** **Attenzione:** i dispositivi possono funzionare solo entro i limiti del sistema stesso e possono servire come supporto per il conducente. Il conducente continua a essere l'unico responsabile della guida e pertanto deve prestare sempre la necessaria attenzione.	○	●

NOTE:

○ a pagamento ● di serie ▲ fornibile senza sovrapprezzo - non fornibile

Equipaggiamenti di serie

	e-tron S	sport attitude
Tecnica e sicurezza		
Emergency Call & Service Call Audi connect con comando della vettura e-tron* **• Emergency Call & Service Call:** **- Chiamata di emergenza** - **Chiamata online in caso di guasto** - **Servizio assistenza danni Audi** **• Comando della vettura e-tron:** - **Rapporto sullo stato della vettura** = Grazie al rapporto sullo stato della vettura Audi connect, è possibile richiamare in tutta comodità una serie di funzioni della vettura dallo smartphone tramite l'applicazione myAudi[1]. Il rapporto sullo stato della vettura Audi connect comprende, tra l'altro, le seguenti informazioni: livello di carica batteria, stato del connettore per la ricarica, autonomia. - **Comando a distanza bloccaggio/sbloccaggio**[2] - **Posizione di parcheggio** - **Messaggio dell'antifurto volumetrico**[3] - **Comando a distanza ricarica** = Pianificazione di ricarica e programmazione di timer tramite l'app myAudi[1] - **Comando a distanza climatizzazione** = Comando della climatizzazione autonoma e-tron tramite l'app myAudi[1], minore utilizzo della batteria della vettura - **Dati di marcia** *Per ulteriori informazioni su Audi connect e per tutti i dettagli relativi a ciascun servizio offerto, visitate il portale Audi Box (www.audibox.it) ed il sito www.audi.it/connect [1] In precedenza è necessario registrarsi e attivare la funzione sul sito www.audi.com/myaudi. Compatibilità a partire da Apple iOS 10 e Android 6. [2] Avviamento del motore impossibile senza la chiave di accensione [3] Fornibile solo con l'antifurto volumetrico disponibile a richiesta.	●	●
Servosterzo progressivo aumenta la dinamica e il comfort di guida grazie alle caratteristiche di sterzata dirette (per esempio su strade extraurbane con curve o in caso di svolta) e al ridotto sforzo al volante (per esempio nel parcheggio e nelle manovre). Eccellenti caratteristiche di guida tramite demoltiplicazione dello sterzo variabile in funzione dell'angolo di sterzata e servoassistenza in funzione della velocità, diverse modalità, regolabile tramite Audi drive select	●	●

NOTE:

○ a pagamento ● di serie ▲ fornibile senza sovrapprezzo - non fornibile

Equipaggiamenti di serie

	e-tron S	sport attitude
Tecnica e sicurezza		
Adaptive air suspension sport Sospensioni pneumatiche sportive a regolazione elettronica con sistema di ammortizzatori adattativo a regolazione continua a tutte e 4 le ruote; regola automaticamente il livello della vettura e la risposta degli ammortizzatori; inclusa regolazione manuale del livello: diverse modalità impostabili tramite Audi drive select. +50 mm in "lift" +35 mm in "allroad" / "offroad" +/– 0 mm in "auto" / "comfort" –13 mm in "dynamic" / "efficiency" (–26 mm a velocità di autostrada oltre 140 km / h in "Auto" / "dynamic" / "efficiency")	●	●
Freni anteriori e posteriori a disco da 19" anteriori, da 18" posteriori, verniciati in nero	●	●
Materiale del pronto soccorso con triangolo d'emergenza e giubbotti catarifrangenti	●	●
Clacson bitonale	●	●
Dispositivo per la disattivazione dell'airbag lato passeggero	●	●
Piantone dello sterzo di sicurezza Piantone dello sterzo di sicurezza con regolazione manuale di altezza e distanza del volante	●	●
Airbag laterali anteriori e sistema di airbag per la testa Airbag laterali anteriori integrati negli schienali dei sedili; con sistema di airbag per la testa aggiuntivo: si apre come un'imbottitura protettiva davanti ai cristalli laterali, proteggendo i passeggeri dei sedili anteriori e posteriori laterali in caso di urto laterale.	●	●
Trasmissione per trazione elettrica (1 rapporto) La trasmissione della forza fra motore elettrico e ruote avviene mediante una trasmissione monomarcia sull'assale: ciò consente, tra l'altro, partenze istantanee e prive di rallentamenti	●	●
Sistema avvisamento pedoni (AVAS)	●	●

NOTE:

○ a pagamento ● di serie ▲ fornibile senza sovrapprezzo - non fornibile

Equipaggiamenti di serie

	e-tron S	sport attitude
Tecnica e sicurezza		
quattro® Audi e-tron dispone di una trazione integrale quattro® completamente variabile. In abbinamento al sistema di propulsione elettrica, è possibile ottenere una distribuzione della trazione sulle singole ruote veloce e variabile in funzione del fabbisogno. La trazione integrale quattro® di Audi e-tron risulta quindi convincente nei 4 ambiti funzionali principali: ▪ dinamismo di marcia: l'accelerazione e la maggiore istantaneità dello spunto assicurano un comportamento di marcia sportivo ▪ trazione: migliore trazione, soprattutto su fondo stradale con differenti coefficienti di attrito, grazie, tra l'altro, ad un dispositivo di controllo della trazione che risponde in modo veloce ▪ sicurezza: maggiore stabilità di marcia e stabilità direzionale ▪ efficienza: maggiore efficienza grazie al controllo delle coppie di trazione in funzione del fabbisogno e al migliore recupero di energia sfruttando il potenziale d'attrito di entrambi gli assali	●	●
Sistema di ancoraggio ISOFIX per i seggiolini dei bambini sul sedile del passeggero anteriore Sistema di ancoraggio ISOFIX per i seggiolini dei bambini sul sedile del passeggero anteriore. Alla sezione Accessori Originali Audi è disponibile la gamma di prodotti compatibili.	●	●
Sistema di ancoraggio ISOFIX e 3° punto di ancoraggio con cinghia Top Tether per i seggiolini dei bambini sul sedile posteriore Alla sezione Accessori Originali Audi è disponibile la gamma di prodotti compatibili.	●	●
Sistema di ricarica e-tron compact Il sistema di ricarica e-tron compact è concepito per la carica alle prese di corrente (AC). Prevede: ▪ un'unità di comando comprensiva di cavo di collegamento vettura (lungo 4,5 m) e due differenti cavi d'alimentazione (con connettore per presa di corrente domestica di tipo E/F e connettore per presa di tipo industriale rossa 16A/400V) ▪ commutazione manuale tra il 100% e il 50% della potenza di carica ▪ i LED indicano lo stato del sistema di ricarica e del processo di carica ▪ potenza di carica fino a 11 kW (a seconda del connettore utilizzato) Include cavo di alimentazione tipo E/F (70T) e cavo di alimentazione con presa industriale rossa - angolata 16A/400V/trifase (73J)	●	●
Cavo di ricarica pubblico (mode 3) 22 kW Cavo di ricarica per il rifornimento presso colonnine di ricarica pubbliche (AC). Il cavo collega la colonnina di ricarica al punto di ricarica AC della vettura e consente potenze di carica fino a 22 kW (trifase, 32 A) **NB: la vettura mantiene una capacità di carica massima di 11 kW (AC) ma consente di caricare più rapidamente in colonnine monofase a 32A**	●	●
On board chargher 11 kW	●	●

NOTE:

○ a pagamento ● di serie ▲ fornibile senza sovrapprezzo - non fornibile

Versioni e Pacchetti

Versione *sport attitude* (WDE)

Specchietti retrovisivi esterni regolabili, riscaldabili e ripiegabili elettricamente, schermabili automaticamente da entrambi i lati, con funzione Memory e dispositivo bordo marciapiede	6XL	Chiave comfort con sistema di sbloccaggio del portellone vano bagagli mediante sensori (con Safelock) e antifurto volumetrico	PG3
Sistema di controllo pressione pneumatici	7K3	Bang & Olufsen Premium Sound System con suono tridimensionale	9VS
Riscaldamento potenziato	7E4	Audi Phone Box	9ZE
Pacchetto illuminazione diffusa multicolore (LED)	QQ2	Audi music interface nel vano posteriore	UF8
Proiettori a LED Audi Matrix con indicatori di direzione dinamici anteriori e posteriori	PX6	Pacchetto assistenza per il parcheggio	PCZ
Climatizzatore automatico comfort a 4 zone	9AQ	Pacchetto assistenza Tour	PCC
Tetto panoramico in vetro	3FU	Pacchetto assistenza City	PCM
Volante multifunzionale in pelle a razze doppie con bilancieri	2ZQ		
Cerchi in lega di alluminio Audi Sport a 5 razze con design a Y con contrasto in nero lucido, parzialmente lucidi 10,5 J X 21 con pneumatici 285/40 R 21 109H XL			U99
Vantaggio cliente (su versione base)			**15%**
Prezzo Versione (IVA inclusa)			**16.000 €**

Audi innovative (YEE)

Proiettori a LED Audi Matrix con indicatori di direzione dinamici anteriori e posteriori	PX6
Pacchetto assistenza Tour	PCC
Vantaggio cliente	**17%**
Prezzo Versione (IVA inclusa)	**3.250 €**

listino valido da: 10/09/2020

Optional - Versioni/Pacchetti

	Sigla d'ordine	e-tron S	sport attitude	Prezzo Cliente IVA esclusa euro	Prezzo Cliente IVA inclusa euro
Versioni					
sport attitude Include: - Cerchi in lega di alluminio Audi Sport a 5 razze con design a Y con contrasto in nero lucido, parzialmente lucidi 10,5 J X 21 (U99) - Proiettori a LED Audi Matrix con indicatori di direzione dinamici anteriori e posteriori (PX6) - Pacchetto illuminazione diffusa multicolore (LED) (QQ2) - Chiave comfort con sistema di sbloccaggio del portellone vano bagagli mediante sensori (con Safelock) e antifurto volumetrico (PG3) - Bang & Olufsen Premium Sound System con suono tridimensionale (9VS) - Tetto panoramico in vetro (3FU) - Climatizzatore automatico comfort a 4 zone (9AQ) - Riscaldamento potenziato (7E4) - Tasti di comando in nero ludico (GS5) - Audi Phone Box (9ZE) - Audi music interface nel vano posteriore (UF8) - Specchietti retrovisivi esterni regolabili, riscaldabili e ripiegabili elettricamente, schermabili automaticamente da entrambi i lati, con funzione Memory e dispositivo bordo marciapiede (6XL) - Sistema di controllo pressione pneumatici (7K3) - Pacchetto assistenza per il parcheggio (PCZ) - Pacchetto assistenza Tour (PCC) - Pacchetto assistenza City (PCM) <u>Da digitare</u> U99 <u>Include</u> volante a 2 doppie razze (2ZQ). <u>Ordinabile</u> anche con faro PXC, cerchio U95.	WDE	-	●	13.114,75	16.000,00
Pacchetti					
Audi innovative Assistant **- Proiettori a LED Audi Matrix con indicatori di direzione dinamici anteriori e posteriori (PX6)** **- Pacchetto assistenza Tour (PCC)** ▪ sistema di assistenza adattivo con dispositivo di assistenza per il mantenimento della corsia ▪ dispositivo di assistenza adattivo alla velocità ▪ dispositivo di assistenza all'efficienza ▪ assistente alla svolta ▪ assistente agli ostacoli (Collision avoid assist) ▪ riconoscimento della segnaletica basato su telecamera ▪ emergency assist <u>Da digitare</u> PX6, PCC e 2ZQ <u>Ordinabile</u> anche con 2ZM	YEE	○	-	2.663,93	3.250,00

○ a pagamento ● di serie ▲ fornibile senza sovrapprezzo - non fornibile

listino valido da: 10/09/2020

Optional - Pacchetti/Esterni

	Sigla d'ordine	e-tron S	sport attitude	Prezzo Cliente IVA esclusa euro	Prezzo Cliente IVA inclusa euro
Pacchetti di equipaggiamento e design					
Look nero accenti neri nella zona della griglia Audi single frame, dei paraurti anteriore e posteriore, delle modanature ai cristalli laterali e elementi in nero anche per protezione sottoscocca anteriore. In abbinamento ai mancorrenti al tetto (a richiesta), questi ultimi sono anch'essi di colore nero (3S2) Da ordinare con 6XL o PAF (solo per Base)	4ZD	○	○	598,36	730,00
Verniciatura					
Colore Nero brillante	A2A2	▲	▲	-	-
Colore metallizzato Rosso Catalogna (Y6), Bianco ghiaccio (2Y), Nero mythos (0E), Beige Siam (7M), Blu Navarra (2D), Blu Antigua (3P), Blu plasma (3D - solo per versione Sportback)		○	○	991,80	1.210,00
Grigio Daytona effetto perla	6Y6Y	○	○	991,80	1.210,00
Colori individualizzati Audi exclusive - verificare la disponibilità all'indirizzo audiexclusive@audi.it	Q0Q0	○	○	2.868,85	3.500,00
Verniciatura in contrasto (paraurti anteriore e posteriore, modanature ai passaruota e longarine sottoporta in verniciatura colore di contrasto Grigio Manhattan metallizzato)	2K9	○	○	344,26	420,00
Cerchi/pneumatici					
Cerchi in lega di alluminio a 5 razze con design S grigio grafite, parzialmente lucidi 10,5 J X 21 con pneumatici 285/40 R 21 109H XL (**)	U95	○	-	1.434,43	1.750,00
		-	○	81,97	100,00
Cerchi in lega di alluminio Audi Sport a 5 razze con design a Y con contrasto in nero lucido, parzialmente lucidi 10,5 J X 21 con pneumatici 285/40 R 21 109H XL (**)	U99	○	●	1.872,95	2.285,00
Sistema di controllo pressione pneumatici Durante la marcia, i sensori controllano la pressione impostata delle ruote. Segnale di avvertimento visivo e acustico in caso di perdita di pressione in una o più ruote; indicazione nel sistema di informazioni per il conducente e nel sistema MMI®. Lo stato della pressione e della temperatura delle singole ruote viene visualizzato nel sistema MMI® durante la marcia	7K3	○	●	295,08	360,00

NOTE: (**) = non è possibile il montaggio delle catene da neve

○ a pagamento ● di serie ▲ fornibile senza sovrapprezzo - non fornibile

Optional - Esterni

	Sigla d'ordine	e-tron S	sport attitude	Prezzo Cliente IVA esclusa euro	Prezzo Cliente IVA inclusa euro
Luce					
Proiettori Audi Digital Matrix LED con indicatori di direzione dinamici anteriori e posteriori L'innovativa tecnologia dei fari ti consente di dare ancora più carattere alla tua Audi e-tron Sportback S e di aumentare la sicurezza durante la guida al buio. Animazioni e funzioni di luce impressionanti sono rese possibili proiettando immagini ad alta risoluzione direttamente sulla strada e attraverso numerose possibilità di distribuzione adattiva della luce e abbaglianti. Include luce di corsia e luce di orientamento alla guida: attravero l'ausilio dei dati delle mappe di navigazione, le luci di corsia e la luce di orientamento dei fari vengono attivate automaticamente in autostrada. A completamento del fascio anabbagliante, la luce di corsia illumina la corsia del conducente di fronte al veicolo con un tappeto luminoso. La proiezione aggiuntiva di due fasci luminosi progressivi seguono la corsia predittiva determinata dalla posizione del veicolo. Ciò rende più facile per il conducente rimanere in sicurezza al centro della corsia, specialmente nelle corsie strette, ad esempio a seguito di lavori stradali. Cinque animazioni per le luci coming home / leaving home: possono essere personalizzate tramite MMI. Inlcude tecnologia LED a matrice digitale: gli innovativi fari con tecnologia DMD forniscono un'illuminazione della strada ancora più precisa grazie a una risoluzione più elevata rispetto ai fari a LED Matrix, riducendo in modo significativo l'effetto abbagliante su altri veicoli. Se vengono rilevati altri veicoli, il sistema oscura selettivamente solo l'area del veicolo rilevato mentre tutti gli altri segmenti della luce abbagliante rimangono attivi. Il fatto che gli elementi luminosi siano controllati digitalmente senza componenti meccanici consente una distribuzione della luce completamente adattiva e dinamica sia nel fascio anabbagliante che nella zona degli abbaglianti. Grazie al controllo automatizzato degli abbaglianti e della distribuzione dinamica, la divisione tra anabbaglianti e abbaglianti presenti sui sistemi convenzionali viene praticamente eliminata. L'illuminazione stradale è sostanzialmente più omogenea, garantendo così maggiore sicurezza e praticità. La funzione luce di segnalazione è disponibile in aggiunta con il sistema Night vision opzionale. Se vengono rilevati pedoni, un'area definita che indica i pedoni si illumina, riducendo così il pericolo di non vedere i pedoni vicino alla strada. <u>Non con Audi innovative (YEE)</u>	PXC	○	-	4.450,82	5.430,00
		-	○	3.016,39	3.680,00

○ a pagamento ● di serie ▲ fornibile senza sovrapprezzo - non fornibile

Optional - Esterni

	Sigla d'ordine	e-tron S	sport attitude	Prezzo Cliente IVA esclusa euro	Prezzo Cliente IVA inclusa euro
Luce					
Proiettori a LED Audi Matrix con indicatori di direzione dinamici anteriori e posteriori La tecnica a LED Matrix abbina un sistema di telecamere con fonti luminose a LED e un'ottica precisa per la distribuzione della luce altamente adattiva. Se vengono rilevati altri veicoli, il sistema esclude in modo selettivo solo la parte di fonti luminose rivolta verso il veicolo riconosciuto, mentre nei restanti segmenti dei proiettori resta attiva la luce abbagliante. La commutazione tra le diverse distribuzioni della luce e la regolazione antiabbagliante in presenza di utenti della strada provenienti in senso contrario sono visibili in modo dinamico nei proiettori e sono messe a punto per il massimo comfort del conducente. Oltre alla funzione LED Matrix, i proiettori dispongono delle seguenti funzionalità: - luci diurne, - luci anabbaglianti e abbaglianti, - luci di posizione, - indicatori di direzione, - illuminazione per le svolte (integrazione dell'illuminazione laterale nelle curve strette e in fase di svolta), - «all-weather lights» (per ridurre l'auto-abbagliamento quando la visibilità è scarsa), - luci da autostrada (portata maggiore delle luci a partire da una velocità di 110 km/h) e regolazione automatico-dinamica della profondità dei fari. I LED dei proiettori a LED Audi Matrix acquisiscono inoltre la funzione di illuminazione addizionale laterale anteriore dinamica. Grazie al sistema di assistenza vettura basato sui dati di navigazione, reagisce già pochi istanti prima che il conducente intervenga sul volante. In abbinamento al Night vision assistant, fornibile a richiesta, è disponibile la luce segnaletica: per segnalare i pedoni rilevati, singoli LED lampeggiano brevemente per 3 volte, facendo chiaramente spiccare il pedone rispetto all'ambiente circostante.	PX6	○	●	1.434,43	1.750,00
Pacchetto illuminazione diffusa in aggiunta alle luci interne di serie (luce bianca): - illuminazione diffusa tessuti delle portiere anteriori/posteriori - illuminazione zona portiere dalle maniglie esterne delle portiere anteriori/posteriori - illuminazione diffusa consolle centrale anteriore	QQ1	○	-	295,08	360,00
Pacchetto illuminazione diffusa multicolore Include la possibilità di modificare intensità e colore dell'illuminazione interna a LED attraverso 6 profili cromatici predefiniti con profilo cromatico interattivo e personalizzato supplementare. Il profilo cromatico interattivo è regolato dalla modalità Audi drive select. Il profilo cromatico personalizzato consente di scegliere tra 30 colori. L'illuminazione colorata riguarda separatamente l'illuminazione dei profili e l'illuminazione diffusa per: - tasche alle portiere anteriori illuminate, cromaticamente coordinate - illuminazione profilo portiere anteriori/posteriori, cromaticamente coordinata - illuminazione diffusa tessuti delle portiere anteriori/posteriori, cromaticamente coordinata - illuminazione diffusa della consolle centrale anteriore, cromaticamente coordinata - illuminazione profilo della consolle centrale anteriore, cromaticamente coordinata - illuminazione profili della plancia con inserti luminosi e badge e-tron illuminato, cromaticamente coordinato	QQ2	○	●	573,77	700,00
LED di accesso con proiezione logo All'apertura delle portiere (anteriori/posteriori) il logo e-tron viene proiettato al suolo mediante tecnica a LED. La tecnica a LED assicura non solo una maggiore luminosità quando si accede alla vettura, ma anche un look specifico.	9TF	○	○	237,70	290,00

○ a pagamento ● di serie ▲ fornibile senza sovrapprezzo - non fornibile

Optional - Esterni

	Sigla d'ordine	e-tron S	sport attitude	Prezzo Cliente IVA esclusa euro	Prezzo Cliente IVA inclusa euro
Specchietti					
Alloggiamento degli specchietti retrovisivi esterni in nero Da ordinare in combinazione obbligatoria con 4ZD	6FJ	○	○	106,56	130,00
Alloggiamento degli specchietti retrovisivi esterni in colore carrozzeria	6FA	▲	▲	-	-
Alloggiamento degli specchietti retrovisivi esterni in carbonio	6FQ	○	○	684,43	835,00
Specchietti retrovisivi esterni regolabili, riscaldabili e ripiegabili elettricamente, schermabili automaticamente da entrambi i lati, con funzione Memory e dispositivo bordo marciapiede per lo specchietto retrovisivo esterno lato passeggero con indicatori di direzione a LED integrati: quando si inserisce la retromarcia, il dispositivo bordo marciapiede fa ruotare lo specchietto retrovisivo esterno lato passeggero automaticamente verso il basso per garantire al conducente una visuale ottimale del bordo del marciapiede	6XL	○	●	344,26	420,00
Specchetti retrovisi esterni virtuali Un highlight dal punto di vista sia estetico sia aerodinamico: gli specchietti retrovisivi esterni convenzionali vengono sostituiti da due telecamere esterne, che visualizzano le immagini riprese direttamente sui display touch OLED negli interni. Rispetto agli specchietti retrovisivi esterni convenzionali, gli specchietti retrovisivi esterni virtuali consentono alla vettura di raggiungere un minore coefficiente Cx e una migliore aeroacustica e offrono al contempo una buona visibilità verso l'esterno anche in caso di pioggia, neve o sole basso. Sul display touch di sinistra con sensori di prossimità, il conducente può regolare la posizione del campo visivo in funzione delle sue esigenze e può selezionare il lato degli specchietti. Grazie all'adattamento delle visualizzazioni in funzione delle condizioni: - visualizzazione del bordo del marciapiede, il campo visualizzato viene allargato verso il basso e l'immagine viene ingrandita - visualizzazione per gli incroci riduce il «punto cieco» in caso di svolte grazie all'ampliamento del campo visuale in direzione della svolta - visualizzazione autostradale, inoltre, agevola la guida in autostrada	PAF	○	-	1.803,28	2.200,00
Da ordinare con (per Base): - PCZ o KA2 - PCM o PCH		-	○	1.459,02	1.780,00

○ a pagamento ● di serie ▲ fornibile senza sovrapprezzo - non fornibile

Optional - Esterni

	Sigla d'ordine	e-tron S	sport attitude	Prezzo Cliente IVA esclusa euro	Prezzo Cliente IVA inclusa euro
Sistemi tetto					
Mancorrenti al tetto in alluminio anodizzato	3S1	○	○	397,54	485,00
Mancorrenti al tetto di colore nero	3S2	○	○	397,54	485,00
Tetto panoramico in vetro Tetto in vetro in 2 parti con: - azionamento elettrico per apertura e inclinazione dell'elemento in vetro anteriore - pannello in vetro brunito - con tendine parasole a comando elettrico e oscuranti - apertura/chiusura comfort dall'esterno tramite telecomando a radiofrequenze Il tetto panoramico in vetro garantisce un abitacolo confortevole e ben illuminato e migliora la temperatura all'interno dell'abitacolo grazie all'efficiente aerazione. Un deflettore d'aria integrato riduce la rumorosità dell'aria con il tetto aperto	3FU	○	●	1.475,41	1.800,00
Sistemi di chiusura					
Chiave comfort con sistema di sbloccaggio del portellone vano bagagli mediante sensori (con Safelock) e antifurto volumetrico **- Chiave comfort con sistema di sbloccaggio del portellone vano bagagli mediante sensori (con Safelock[1]):** La chiave comfort consente di controllare comodamente le funzioni di autorizzazione all'accesso e all'avviamento della vettura senza dover utilizzare attivamente la chiave di accensione. Con il sistema elettronico di accesso e di partenza autorizzato è possibile aprire la vettura mediante la comunicazione wireless tra la chiave e la vettura stessa (portiere e portellone vano bagagli) e anche richiuderla tramite i sensori sulle maniglie delle portiere. Basta avere con sé la chiave comfort. L'avviamento e lo spegnimento della vettura avvengono tramite il tasto engine start/stop. È inoltre possibile aprire e chiudere il portellone vano bagagli in tutta comodità con un movimento del piede (calcio) nella parte posteriore della vettura. - **Antifurto volumetrico:** per il controllo di portiere, cofano motore e portellone vano bagagli. Offre protezione dell'abitacolo disinseribile basata su ultrasuoni, avvertimento in caso di furto da parte del sensore di variazione d'assetto e sirena a batteria contro la manipolazione dei cavi [1] Il Safelock impedisce l'apertura delle portiere dall'interno quando la vettura viene chiusa con la chiave di accensione <u>Non ordinabile con PG2 o PGC</u>	PG3	○	●	1.311,48	1.600,00
Antifurto volumetrico (con Safelock[1]) per il controllo di portiere, cofano motore e portellone vano bagagli. Offre protezione dell'abitacolo disinseribile basata su ultrasuoni, avvertimento in caso di furto da parte del sensore di variazione d'assetto e sirena a batteria contro la manipolazione dei cavi 1 Il Safelock impedisce l'apertura delle portiere dall'interno quando la vettura viene chiusa con la chiave di accensione <u>Non ordinabile con PG3 o PGC o 2F1</u>	PG2	○	-	491,80	600,00

○ a pagamento ● di serie ▲ fornibile senza sovrapprezzo - non fornibile

Optional - Esterni

	Sigla d'ordine	e-tron S	sport attitude	Prezzo Cliente IVA esclusa euro	Prezzo Cliente IVA inclusa euro
Sistemi di chiusura					
Chiave comfort con sistema di sbloccaggio del portellone vano bagagli mediante sensori (senza Safelock) La chiave comfort consente di controllare comodamente le funzioni di autorizzazione all'accesso e all'avviamento della vettura senza dover utilizzare attivamente la chiave di accensione. Con il sistema elettronico di accesso e di partenza autorizzato è possibile aprire la vettura mediante la comunicazione wireless tra la chiave e la vettura stessa (portiere e portellone vano bagagli) e anche richiuderla tramite i sensori sulle maniglie delle portiere. Basta avere con sé la chiave comfort. L'avviamento e lo spegnimento della vettura avvengono tramite il tasto engine start/stop. È inoltre possibile aprire e chiudere il portellone vano bagagli in tutta comodità con un movimento del piede (calcio) nella parte posteriore della vettura. Non ordinabile con PG3 o PG2	PGC	○	-	811,48	990,00
Telecomando per garage Il telecomando per garage è un telecomando programmabile integrato per la porta del garage o il cancello esterno, con telecomando e sistemi di sicurezza/impianti di illuminazione telecomandati. Sono disponibili in tutto 8 diverse possibilità di memorizzazione, che possono essere programmate individualmente. Quando ci si avvicina al luogo memorizzato, nelle vetture dotate di sistema di navigazione viene visualizzata una notifica corrispondente per l'attivazione del processo di trasmissione. Per configurare il sistema, è disponibile una guida alla programmazione intuitiva con informazioni utili del libretto di uso e manutenzione. I sistemi non compatibili possono essere resi pronti alla ricezione installando un ricevitore universale. Per informazioni e avvertenze sulle emittenti compatibili visitate il sito www.eurohomelink.com	VC2	○	○	245,90	300,00
Servochiusura per le portiere La servochiusura assicura una chiusura silenziosa e affidabile delle portiere. È sufficiente far scattare le portiere nella serratura. Quando le portiere non sono ben chiuse, la servochiusura le fa scattare automaticamente nella serratura Da ordinare in combinazione obbligatoria con QQ1 o QQ2 (solo per base)	GZ2	○	○	631,15	770,00

○ a pagamento ● di serie ▲ fornibile senza sovrapprezzo - non fornibile

Optional - Esterni

	Sigla d'ordine	e-tron S	sport attitude	Prezzo Cliente IVA esclusa euro	Prezzo Cliente IVA inclusa euro
Sistemi di chiusura					
Chiave Audi connect Il telefono cellulare acquisisce le funzioni presenti anche sulla chiave Audi: per aprire e chiudere la vettura, nonché avviare la vettura. La chiave Audi connect funziona mediante la tecnologia Near Field Communication (NFC) senza bisogno di contatto. Per aprire e chiudere la vettura, è sufficiente tenere lo smartphone Android compatibile[1] direttamente vicino la maniglia della portiera. Per impartire l'autorizzazione all'avviamento della vettura è sufficiente posare lo smartphone Android compatibile[1] nel supporto universale per telefoni cellulari in corrispondenza dell'appoggiabraccia centrale anteriore. La funzionalità della chiave Audi connect è garantita anche con la batteria dello smartphone scarica o quasi scarica.È possibile affidare fino a 5 chiavi di accensione tramite l'app myAudi[2] sullo smartphone. Inoltre, per le situazioni che richiedono una consegna veloce della vostra Audi, come per esempio in caso di park service, insieme alla chiave Audi connect viene fornita una scheda che supporta lo standard NFC e offre le medesime funzioni della chiave Audi connect nel vostro smartphone. Affinché il servizio chiave Audi connect possa essere utilizzato, sono necessari uno smartphone Android adatto², dotato di tecnologia Near Field Communication (NFC), e un account myAudi attivo e verificato[3]. Presupposto: siete l'utente principale della vettura per cui desiderate effettuare l'assegnazione della chiave Audi connect. La chiave Audi connect è utilizzabile in un primo momento gratuitamente per 24 mesi dalla consegna della vettura e il servizio va poi prolungato una volta gratuitamente di 12 mesi. Successivamente, la validità della chiave Audi connect viene prolungata a pagamento. [1] Per informazioni sui telefoni cellulari compatibili (presupposto: sono necessari, tra l'altro, sistema operativo Android, tecnologia NFC, Secure Element integrato nello smartphone o SIM card con Secure Element) rivolgetevi alla vostra Concessionaria o visitate il sito www.audi.com/bluetooth. [2] Compatibilità a partire da Android 6. In precedenza è necessario registrarsi al sito www.audi.com/myaudi [3] E'necessaria la verifica dell'account myAudi presso la Concessionaria Audi. <u>In combinazione obbligatoria con PG3 o PGC</u>	2F1	○	○	159,84	195,00
Cristalli					
Vetro acustico isolante per i cristalli laterali Miglioramento dell'isolamento acustico dalla rumorosità esterna grazie ai doppi vetri	VW0	○	○	491,80	600,00
Vetri oscurati Lunotto e cristalli laterali posteriori oscurati	QL5	○	○	442,62	540,00
Tergicristalli adattivi con ugelli integrati Impianto tergicristalli adattivo per la migliore visibilità in qualsiasi condizione atmosferica anche durante la tergitura: - il liquido detergente viene spruzzato direttamente davanti alle spazzole tergicristallo e asportato praticamente senza ritardi - riscaldabili	9PF	○	○	360,66	440,00
Tendine parasole avvolgibili a comando manuale per i cristalli delle portiere posteriori	3Y4	○	○	196,72	240,00

○ a pagamento ● di serie ▲ fornibile senza sovrapprezzo - non fornibile

Optional - Esterni/Sedili

	Sigla d'ordine	e-tron S	sport attitude	Prezzo Cliente IVA esclusa euro	Prezzo Cliente IVA inclusa euro
Altri equipaggiamenti esterni					
Predisposizione per gancio traino Non con 3FU	1D8	○	-	196,72	240,00
Gancio traino Il gancio traino rimovibile è velocemente disponibile in caso di necessità. Il gancio traino può essere rimosso, è dotato di serratura e dispone di asta e testa a sfera in acciaio fucinato. La presa a 13 poli può essere ripiegata in posizione invisibile dietro la grembialina del paraurti. Il gancio traino rimosso trova posto nel vano della ruota di scorta. Comprensivo di stabilizzazione del rimorchio tramite ESC controllo elettronico della stabilità. Non con 3FU	1D2	○	-	786,89	960,00
Eliminazione della denominazione modello e del modello potenza/tecnologia	2Z0	▲	▲	-	-
Sedili/comfort di seduta					
Sedili anteriori sportivi S con regolazione elettrica in senso longitudinale e in altezza, nonché regolazione dello schienale e del sedile in inclinazione; regolazione manuale verticale della cintura; con fianchetti dei sedili pronunciati per un migliore sostegno laterale in curva, appoggio gambe estraibile e supporto lombare a regolazione elettrica a 4 vie; con appoggiatesta integrati e punzonatura del logo S agli schienali dei sedili anteriori Da ordinare in combinazione obbligatoria con N2R	Q4Q	○	○	983,61	1.200,00

○ a pagamento ● di serie ▲ fornibile senza sovrapprezzo - non fornibile

Optional - Sedili

	Sigla d'ordine	e-tron S	sport attitude	Prezzo Cliente IVA esclusa euro	Prezzo Cliente IVA inclusa euro
Sedili/comfort di seduta					
Sedili anteriori con profilo personalizzato e funzione memory con regolazione elettrica dell'altezza e della posizione longitudinale del sedile, dell'inclinazione dello schienale, dell'inclinazione del sedile e dell'appoggio gambe; regolazione pneumatica dei fianchetti dei sedili e degli schienali, nonché supporto lombare pneumatico; regolazione manuale dell'altezza e della distanza dell'appoggiatesta (5ZC) e regolazione verticale della cintura; con funzione Memory per sedili anteriori, specchietti retrovisivi esterni e volante. Regolazione elettrica di altezza del sedile, posizione longitudinale del sedile e inclinazione del sedile e dello schienale; supporto lombare a regolazione elettrica a 4 vie. 2 posizioni di memoria per i sedili anteriori regolabili elettricamente e gli specchietti retrovisivi esterni possono essere salvate e richiamate tramite i tasti memoria nei rivestimenti alle portiere. Inoltre, l'ultima posizione del sedile viene memorizzata in automatico nel profilo personale. Nel profilo personale all'interno della vettura viene memorizzata una serie di impostazioni come, per esempio, impostazioni per ergonomia, infotainment o assetto. Viene memorizzata anche la posizione del sedile, del piantone dello sterzo (se regolabile elettricamente) e degli specchietti. Nella vettura è possibile creare fino a 6 profili personali e un profilo ospite. L'ultimo profilo attivo viene associato alla chiave di accensione utilizzata uscendo e chiudendo la vettura. All'accesso nella vettura viene visualizzato un saluto personalizzato sull'Audi virtual cockpit e vengono caricate le impostazioni del profilo personale associato alla chiave di accensione utilizzata. Da digitare PV6 Da ordinare in combinazione obbligatoria con: N5D o N0K	PS8	○	○	1.844,26	2.250,00
Sedili anteriori riscaldabili Riscaldamento delle fasce centrali dei sedili e degli schienali, nelle vetture con rivestimenti in pelle e sedili sportivi anche riscaldamento dei fianchetti dei sedili; regolazione individuale lato conducente e lato passeggero su più livelli sul pannello di comando del climatizzatore	4A3	○	○	377,05	460,00
Sedili anteriori e posteriori riscaldabili Riscaldamento della fascia centrale dei sedili e degli schienali; con rivestimenti in pelle, sedili sportivi e sedili sportivi S anche riscaldamento dei fianchetti; regolazione individuale lato conducente e lato passeggero su più livelli sul pannello di comando del climatizzatore; in aggiunta per i sedili posteriori laterali, regolazione su più livelli separata In combinazione obbligatoria con 9AQ (per Base)	4A4	○	○	754,10	920,00

○ a pagamento ● di serie ▲ fornibile senza sovrapprezzo - non fornibile

Optional - Sedili

	Sigla d'ordine	e-tron S	sport attitude	Prezzo Cliente IVA esclusa euro	Prezzo Cliente IVA inclusa euro
Sedili/comfort di seduta					
Aerazione dei sedili anteriori L'aerazione attiva delle fasce centrali dei sedili e degli schienali per conducente e passeggero garantisce una temperatura piacevole dei sedili anche in caso di temperature esterne elevate, grazie all'aria aspirata. Regolabile a tre stadi direttamente sul pannello di comando del climatizzatore; con riscaldamento automatico come protezione contro il raffreddamento eccessivo. Con l'aerazione, il rivestimento in pelle dei sedili anteriori ventilati e dei sedili posteriori laterali non ventilati è traforato. In combinazione obbligatoria con: - PS8 - N0K - 4A3 o 4A4	4D3	○	○	795,08	970,00
Aerazione dei sedili e funzione massaggio per i sedili anteriori Aerazione dei sedili e funzione di massaggio per la muscolatura mediante 10 cuscini pneumatici; 7 diversi programmi (onda, pulsazione, stretch, relax, spalle, attivazione ed energizzante) in 3 intensità. Tramite il tasto del supporto lombare con pulsante diretto integrato per il massaggio, è possibile attivare o disattivare la funzione massaggio. Programmi e intensità regolabili tramite il sistema MMI® In combinazione obbligatoria con: - PS8 - N0K - 4A3 o 4A4	4D8	○	○	1.540,98	1.880,00
Appoggiatesta regolabili per i sedili anteriori con regolazione manuale dell'altezza e della distanza dell'appoggiatesta Incluso in PS8 Non con Q4Q	5ZC	○	○	151,64	185,00

○ a pagamento ● di serie ▲ fornibile senza sovrapprezzo - non fornibile

Optional - Rivestimenti sedili

	Sigla d'ordine	e-tron S	sport attitude	Prezzo Cliente IVA esclusa euro	Prezzo Cliente IVA inclusa euro
Rivestimenti dei sedili					
Rivestimenti in pelle Valcona/Milano traforata Per sedili anteriori con profilo personalizzato e funzione memory (PS8) - fasce centrali dei sedili in Pelle Milano traforata; - fianchetti, appoggiatesta e appoggiabraccia centrale anteriore in pelle Valcona nera con cuciture in contrasto - inserti nei rivestimenti alle portiere in Alcantara nera - con punzonatura del logo S agli schienali dei sedili anteriori - cuciture in contrasto Da ordinare con: - PS8 - 4D3 o 4D8	N0K	○	○	942,62	1.150,00
Rivestimenti in pelle Valcona (con logo S) Per sedili anteriori sportivi (di serie): - fasce centrali dei sedili, fianchetti, appoggiatesta e appoggiabraccia centrale anteriore in pelle Valcona nera o grigio rotore con cuciture in contrasto - inserti nei rivestimenti alle portiere in Alcantara nera - con punzonatura del logo S agli schienali dei sedili anteriori - cuciture in contrasto Per sedili anteriori sportivi S (Q4Q): - fasce centrali dei sedili, fianchetti, appoggiatesta e appoggiabraccia centrale anteriore in pelle Valcona nera, grigio rotore o rosso Arras con impuntura a losanghe e cuciture in contrasto - inserti nei rivestimenti alle portiere in Alcantara nera - con punzonatura del logo S agli schienali dei sedili anteriori - cuciture in contrasto/impuntura a losanghe Non con PS8	N2R	○	○	942,62	1.150,00
Rivestimenti in Pelle Valcona Per sedili anteriori con profilo personalizzato senza aerazione: - fasce centrali dei sedili, fianchetti dei sedili, appoggiatesta e appoggiabraccia centrale anteriore in pelle Valcona nera - inserti nei rivestimenti alle portiere in Alcantara in nero Da ordinare con sedile PS8 Non con 4D3 o 4D8	N5D	○	○	942,62	1.150,00

○ a pagamento ● di serie ▲ fornibile senza sovrapprezzo - non fornibile

Optional - Rivestimenti sedili

	Sigla d'ordine	e-tron S	sport attitude	Prezzo Cliente IVA esclusa euro	Prezzo Cliente IVA inclusa euro
Rivestimenti dei sedili					
Rivestimenti personalizzati Audi exclusive Rivestimenti di - fasce centrali dei sedili, fianchetti, appoggiatesta e appoggiabraccia centrale anteriore - inserti nei rivestimenti alle portiere in Alcantara - elementi di comando I colori dei rivestimenti e delle cuciture possono essere personalizzati con Ordertool Audi exclusive e sono indicate nella sezione Colori Audi exclusive Ordinabile solo combinazione color interna exclusive di base QM (tutto nero) Non con rivestimenti di serie	YZI /S3G	○	○	4.713,11	5.750,00
Rivestimenti personalizzati estesi Audi exclusive Rivestimenti di - fasce centrali dei sedili, fianchetti, appoggiatesta e appoggiabraccia centrale anteriore - inserti nei rivestimenti alle portiere in Alcantara - elementi di comando - appoggiabraccia alle portiere e parte inferiore della consolle centrale - rivestimento superiore cruscotto (vedi sezione colori specifica) I colori dei rivestimenti e delle cuciture possono essere personalizzati con Ordertool Audi exclusive e sono indicate nella sezione Colori Audi exclusive Ordinabile solo combinazione color interna exclusive di base QM (tutto nero) Non con rivestimenti di serie	YZP /S3G	○	○	7.213,11	8.800,00
Parte superiore del cruscotto e parte inferiore in similpelle Parte superiore del cruscotto, appoggiabraccia alle portiere e parte inferiore della consolle centrale in similpelle, cromaticamente intonata al colore degli equipaggiamenti interni Colore sedili nero: parte superiore del cruscotto nera con cuciture in antracite, appoggiabraccia alle portiere e parte inferiore della consolle centrale in nero con cuciture in contrasto in grigio roccia Sedili grigio rotore: parte superiore del cruscotto nera con cuciture in antracite, appoggiabraccia alle portiere e parte inferiore della consolle centrale in grigio rotore con cuciture in contrasto in antracite Non con combinazione color interna MD	7HM	○	○	348,36	425,00
Parte superiore del cruscotto in pelle e parte inferiore in similpelle Parte superiore del cruscotto in pelle, appoggiabraccia alle portiere e parte inferiore della consolle centrale in similpelle, cromaticamente intonata al colore degli equipaggiamenti interni Colore sedili nero: parte superiore del cruscotto nera con cuciture in grigio agata, appoggiabraccia alle portiere e parte inferiore della consolle centrale in siimilpelle nera con cuciture in contrasto in grigio roccia Colore sedili grigio rotore: parte superiore del cruscotto nera con cuciture in antracite, appoggiabraccia alle portiere e parte inferiore della consolle centrale in grigio rotore con cuciture in contrasto in antracite Non con combinazione color interna MD	7HF	○	○	803,28	980,00

○ a pagamento ● di serie ▲ fornibile senza sovrapprezzo - non fornibile

Optional - Rivestimenti sedili/Interni

	Sigla d'ordine	e-tron S	sport attitude	Prezzo Cliente IVA esclusa euro	Prezzo Cliente IVA inclusa euro
Rivestimenti dei sedili					
Parte superiore del cruscotto e parte inferiore in pelle Parte superiore del cruscotto, appoggiabraccia alle portiere e parte inferiore della consolle centrale in pelle, cromaticamente intonata al colore degli equipaggiamenti interni Colore sedili nero: parte superiore del cruscotto nera con cuciture in antracite, appoggiabraccia alle portiere e parte inferiore della consolle centrale in nero con cuciture in contrasto in grigio roccia Colore sedili grigio rotore: parte superiore del cruscotto nera con cuciture in antracite, appoggiabraccia alle portiere e parte inferiore della consolle centrale in grigio rotore con cuciture in contrasto in antracite Colore sedili rosso Arras: parte superiore del cruscotto nera con cuciture in antracite, appoggiabraccia alle portiere in rosso Arras con cucitre antraciate, parte inferiore della consolle centrale in nero con cuciture in contrasto in antracite	7HD	○	○	1.040,98	1.270,00
Elementi decorativi					
Inserti in carbonio con trama a losanghe In combinazione obbligatoria con pacchetto QQ2	5MK	○	○	803,28	980,00
Inserti in frassino grigio vulcano naturale	5MB	○	○	151,64	185,00
Inserti in legno Audi exclusive in legno di eucalipto ambra naturale o frassino grigio elegante naturale Da digitare 7TZ	YTA/ S3G	○	○	1.393,44	1.700,00
Tasti di comando in nero lucido Listello tasti di comando e tasti luci in nero lucido, listello tasti di comando e luci con feedback tattile; listello tasti luci con sensori di prossimità; tasti di comando per sistemi di assistenza per il conducente, alzacristalli, bloccaggio bagagliaio e cornice dell'inserto cilindrico per la presa di corrente a 12 Volt in look alluminio	GS5	○	●	245,90	300,00

○ a pagamento ● di serie ▲ fornibile senza sovrapprezzo - non fornibile

Optional - Interni/Comfort

	Sigla d'ordine	e-tron S	sport attitude	Prezzo Cliente IVA esclusa euro	Prezzo Cliente IVA inclusa euro
Volante/elementi di comando					
Volante sportivo multifunzionale in pelle con bilancieri, appiattito nella parte inferiore a 3 razze e rivestito in pelle: esprime dinamismo e sportività senza compromessi. Grazie alla corona sagomata, si impugna ancora meglio. La pelle del volante e del pomello leva del cambio è intonata al colore scelto per la parte superiore del cruscotto Non ordinabile con PCC o YEE o WDE.	2PF	○	-	114,75	140,00
Volante multifunzionale in pelle a razze doppie con bilancieri Rivestito in pelle. Il volante si impugna bene e l'esclusivo design all'avanguardia in look alluminio si integra senza soluzione di continuità nell'abitacolo della vettura. Completato dal rivestimento in pelle intonato al colore della parte superiore del cruscotto scelta di volante e pomello leva del cambio. Da ordinare con PCC o YEE.	2ZQ	▲	●	-	-
Volante sportivo multifunzionale in pelle con bilancieri, riscaldato a 3 razze e rivestito in pelle. La pelle del volante e del pomello leva del cambio è intonata al colore scelto per la parte superiore del cruscotto. Con corona riscaldata. Non ordinabile con PCC o YEE o WDE.	1XP	○	-	188,52	230,00
Volante multifunzionale in pelle a razze doppie con bilancieri, riscaldato Rivestito in pelle. Il volante si impugna bene e l'esclusivo design all'avanguardia in look alluminio si integra senza soluzione di continuità nell'abitacolo della vettura. Completato dal rivestimento in pelle intonato al colore della parte superiore del cruscotto scelta di volante e pomello leva del cambio. Con corona riscaldata. Da ordinare con PCC o YEE.	2ZM	○	○	73,77	90,00
Volante regolabile elettricamente Il piantone dello sterzo può essere portato nella posizione ottimale in funzione delle singole esigenze premendo l'apposito tasto. L'altezza e la distanza sono regolabili, con dispositivo automatico per facilitare la salita e la discesa dalla vettura; in abbinamento ai sedili anteriori a regolazione elettrica: con funzione Memory.	2C7	○	○	393,44	480,00

○ a pagamento ● di serie ▲ fornibile senza sovrapprezzo - non fornibile

Optional - Comfort

	Sigla d'ordine	e-tron S	sport attitude	Prezzo Cliente IVA esclusa euro	Prezzo Cliente IVA inclusa euro
Climatizzazione					
Climatizzatore automatico comfort a 4 zone In più rispetto al climatizzatore automatico comfort bizona: - regolazione temperatura e distribuzione dell'aria posteriore regolabile separatamente lato sinistro e destro - bocchette per afflusso dell'aria al montante centrale - pannello di comando del climatizzatore posteriore con comando touch - è possibile una regolazione efficiente delle zone climatiche grazie al riconoscimento degli occupanti - regolazione automatica del ricircolo dell'aria mediante sensore della qualità dell'aria e regolazione in funzione dell'irradiazione solare - filtro antiallergeni che separa polvere e odori - sfruttamento del calore residuo La pompa di calore di serie consente di utilizzare per il riscaldamento dell'abitacolo il calore residuo dei componenti della propulsione elettrica. Conseguentemente, alle basse temperature esterne, viene messa a disposizione la potenza di riscaldamento necessaria in modo efficiente. L'energia così risparmiata può essere utilizzata per la trazione della vettura e, per il cliente, ciò si traduce in un'autonomia maggiore.	9AQ	○	●	795,08	970,00
Pacchetto Air Quality comprende ionizzatore e diffusore di fragranze: - il processo di ionizzazione consente di ridurre la quantità di particelle nocive e di germi nell'aria, migliorando la qualità dell'aria nell'abitacolo - il diffusore di fragranze regala una sensazione di freschezza nell'abitacolo, si possono scegliere tra 2 pregevoli profumazioni e 4 diverse intensità Il profumo nell'abitacolo non viene cambiato in modo permanente. Le molecole di profumo non si depositano sulle superfici in tessuto della vettura, né sugli abiti. Da ordianre in combinazione obbligatoria con 9AQ (per Base)	2V9	○	○	397,54	485,00
Climatizzazione ausiliaria comfort La climatizzazione comfort raffredda o riscalda l'abitacolo prima dell'inizio del viaggio, fino al raggiungimento della temperatura desiderata, per un eccellente comfort climatico fin dal momento in cui si sale a bordo della vettura. Inoltre, se sono stati scelti i relativi equipaggiamenti fornibili a richiesta, è possibile attivare il riscaldamento e l'aerazione dei sedili e il riscaldamento del volante e dei cristalli anche prima dell'inizio del viaggio. La climatizzazione autonoma comfort, comprensiva di selezione della temperatura desiderata, può essere programmata o attivata nell'MMI® o, in modo ancora più comodo, tramite l'app per smartphone, indipendentemente dal fatto che la vettura, in quel determinato momento, venga ricaricata o meno. Sbloccando la vettura con il telecomando a radiofrequenze è possibile avviare una «climatizzazione breve» Da ordinare in combinazione obbligatoria con 4A3 o 4A4	GA2	○	○	81,97	100,00
Riscaldamento potenziato uso di 2 riscaldatori ad alta tensione per un migliore riscaldamento; riscaldamento più rapido degli interni a temperature molto basse; riscaldamento aggiuntivo della batteria per assicurare migliori performance di ricarica a temperature molto fredde	7E4	○	●	377,05	460,00
Sistemi di fissaggio dei bagagli e sistemi portaoggetti					
Rete divisoria si fissa alla carrozzeria o allo schienale del sedile posteriore abbattuto; molto utile sia con schienale verticale che abbattuto (da un solo lato o interamente); estraibile Non per Sportback (GEA ***).	3CX	○	○	106,56	130,00
Pacchetto portaoggetti e vano bagagli - 2 portabevande nell'appoggiabraccia centrale posteriore - rivestimento del portaoggetti nel vano della ruota di scorta - reti laterali nel bagagliaio - rete fermacarico («a ragno») per il trasporto di oggetti	QE1	○	○	118,85	145,00

○ a pagamento ● di serie ▲ fornibile senza sovrapprezzo - non fornibile

Optional - Infotainment

	Sigla d'ordine	e-tron S	sport attitude	Prezzo Cliente IVA esclusa euro	Prezzo Cliente IVA inclusa euro
Sistemi di fissaggio dei bagagli e sistemi portaoggetti					
Tappetino per bagagliaio ripiegabile in modo variabile ripiegabile in diversi segmenti; può essere utilizzato per l'intera lunghezza per coprire il fondo del vano bagagli, anche con schienale dei sedili posteriori abbattuto, e per suddividere in modo variabile il vano di carico; la lunghezza consente di proteggere anche il bordo di carico e il paraurti	6SJ	○	○	122,95	150,00
Altri equipaggiamenti interni					
Accendisigari e posacenere 2 accendisigari (12 volt) e posacenere estraibile nei portabicchieri anteriori	9JC	○	○	53,28	65,00
Tappetini personalizzati Audi exclusive In moquette nera. Bordino e cuciture personalizzabili. Da digitare 0TF	YSR /S3G	○	○	430,33	525,00
Impianti radio e TV					
Audi music interface nel vano posteriore con 2 USB 2 interfacce USB (tipo A) con funzione di ricarica e dati nel vano posteriore in aggiunta a 2 interfacce nella parte anteriore per la riproduzione della musica presente su un supporto portatile (USB, smartphone[1], lettori MP3) [1] Per informazioni sulla compatibilità dei telefoni cellulari rivolgetevi alla vostra Concessionaria Audi o visitate il sito www.audi.com/bluetooth	UF8	○	●	151,64	185,00
Bang & Olufsen Premium Sound System con suono tridimensionale Riproduzione del suono tramite 16 altoparlanti, compresi aLtoparlanti per una riproduzione tridimensionale del suono, centerspeaker e subwoofer, amplificatore a 15 canali con una potenza totale di 705 Watt; riproduzione spaziale del suono grazie alla funzione che garantisce un suono tridimensionale per i sedili anteriori. Questo suono viene creato grazie ad altoparlanti supplementari integrati nel montante anteriore, ai tweeter per toni medi e alla tecnologia Symphoria di Fraunhofer. Il suono tridimensionale può essere riprodotto da tutte le sorgenti. Per un'esperienza surround tridimensionale quasi senza pari all'interno della vettura. Da ordinare in combinazione obbligatoria con QQ1 o QQ2	9VS	○	●	1.139,34	1.390,00
Lettore DVD lettore DVD montato nel cassetto portaoggetti; supporta i formati MP3, WMA e AAC	7D5	○	○	151,64	185,00

○ a pagamento ● di serie ▲ fornibile senza sovrapprezzo - non fornibile

Optional - Infotainment

	Sigla d'ordine	e-tron S	sport attitude	Prezzo Cliente IVA esclusa euro	Prezzo Cliente IVA inclusa euro
Impianti radio e TV					
Unità ricezione TV digitale con sistema Pay TV CI+ e ricezione radio digitale In aggiunta a Unità ricezione TV digitale senza sistema Pay TV CI+ e ricezione radio digitale (Q0B) Il modulo CI+ consente la ricezione di emittenti criptate del mercato Pay TV utilizzando una smartcard corrispondente[1]. [1] La smartcard per la visione di trasmissioni televisive criptate non fa parte dell'equipaggiamento. Questa smartcard è a pagamento.	Q0B	○	○	1.340,16	1.635,00
Unità ricezione TV digitale senza sistema Pay TV CI+ e ricezione radio digitale Ricezione di programmi televisivi a emissione digitale (DVB-T2) non criptati e in chiaro (standard MPEG 2, MPEG 4 o MPEG 5), emittenti audio DVB-T2[1], Televideo ed Electronic Program Guide (EPG). Immagini video visibili solo a vettura ferma (audio disponibile anche a vettura in movimento). Grazie alla ricezione radio digitale, in aggiunta all'offerta di emittenti analogiche, è possibile ricevere programmi radio a emissione digitale secondo lo standard DAB con DAB+ e DMB Audio. Visualizzazione di informazioni correlate[2] (ad es. interprete, titolo del brano) e informazioni supplementari sotto forma di slide show (ad es. cover, bollettini meteo) [1] Ricezione condizionata dalla presenza di una rete digitale locale. [2] Il contenuto e la tipologia delle informazioni supplementari dipendono dalla disponibilità delle rispettive emittenti radio.	QU1	○	○	1.139,34	1.390,00
Telefono e comunicazione					
Audi Phone Box In aggiunta alle funzionalità Bluetooth di serie: - consente di telefonare dalla vettura inserendo il proprio telefono cellulare nel supporto universale per telefoni cellulari (170 × 87 mm) in corrispondenza dell'appoggiabraccia centrale anteriore - comprende un sistema veicolare mediante slot per scheda SIM o profilo rSAP - comprensivo di antenna di accoppiamento per il collegamento del cellulare all'antenna esterna, in modo da diminuire il tasso di assorbimento delle onde nell'abitacolo e migliorare la qualità di ricezione; con funzione LTE - possibilità di ricarica tramite attacco USB-A o Wireless Charging (standard Qi); con avviso che segnala se il telefono cellulare è stato lasciato in auto e indicazione dello stato di carica nell'MMI® Per iPhone Apple (generazione da 5 a 7 e iPhone SE), presso la Concessionaria Audi è disponibile la custodia per ricarica a induzione di Accessori Originali Audi® <u>Da digitare</u> GB1	9ZE	○	●	495,90	605,00
Audi smartphone interface* L'Audi smartphone interface consente di collegare lo smartphone alla vettura e di trasmettere i contenuti dello smartphone direttamente al display MMI® mediante USB. La navigazione, la telefonia, la musica e le applicazioni scelte di terzi possono essere comandate in tutta comodità tramite il controller MMI® e il sistema di comando vocale del proprio smartphone. La connessione con un iPhone Apple (almeno iOS9) può anche essere wireless. <u>*In futuro riceverete aggiornamenti circa la possibile attivazione di ulteriori funzioni.</u>	IU1	○	○	274,59	335,00

○ a pagamento ● di serie ▲ fornibile senza sovrapprezzo - non fornibile

Optional - Sistemi di assistenza

	Sigla d'ordine	e-tron S	sport attitude	Prezzo Cliente IVA esclusa euro	Prezzo Cliente IVA inclusa euro
Sistemi di assistenza					
Night vision assistant migliora le difficili condizioni di visibilità al buio grazie alla visualizzazione elettronica della zona intorno alla carreggiata. Il sistema assiste il conducente nei viaggi notturni visualizzando un'immagine a infrarossi dell'ambiente circostante. Le persone e gli animali selvatici di grandi dimensioni che vengono riconosciuti sono evidenziati in giallo nell'Audi virtual cockpit. Se questi si muovono o se, analizzando la loro posizione, il sistema rileva un potenziale pericolo, trasforma in rosso l'evidenziazione, visualizza un triangolo d'emergenza ed emette un segnale acustico. In combinazione con i proiettori a LED Audi Matrix HD, la persona rilevata viene anche illuminata brevemente per tre volte consecutive da un proiettore (luce segnaletica). Al buio, il sistema si inserisce in automatico se le luci anabbaglianti sono attivate o se l'accensione luci di trova nella modalità AUTO. Indicazione supplementare degli avvertimenti sull'Head-up Display (se presente)	9R1	○	○	2.131,15	2.600,00
Avvertimento in caso di abbandono della corsia con emergency assist* **- Avvertimento in caso di abbandono della corsia:** entro i limiti del sistema aiuta a evitare un abbandono involontario della corsia di marcia. Se il sistema è attivo e pronto e il conducente non ha attivato gli indicatori di direzione laterali, l'avvertimento in caso di abbandono della corsia effettua leggeri movimenti correttivi al volante per evitare la vettura entro le linee di demarcazione della corsia. Inoltre possibilità di impostare una vibrazione del volante secondo le esigenze del conducente. A velocità comprese tra ca. 60 e velocità massima **- Emergency assist:** entro i limiti del sistema, l'emergency assist riconosce se il conducente non interviene. In questi casi, avverte il conducente con segnali visivi, acustici e tattili. Se non ci sono reazioni, il sistema si occupa della guida della vettura, facendola automaticamente arrestare nella sua corsia di marcia. In questo contesto vengono attivate le misure protettive Audi pre sense e la vettura viene preparata per il soccorso degli occupanti. Se presente, viene avviata una chiamata di emergenza automatica. Non con 2ZQ o 2ZM o PCC o YEE *In futuro riceverete aggiornamenti circa la possibile attivazione di ulteriori funzioni. **Attenzione:** i dispositivi possono funzionare solo entro i limiti del sistema stesso e possono servire come supporto per il conducente. Il conducente continua a essere l'unico responsabile della guida e pertanto deve prestare sempre la necessaria attenzione.	6I5	○	-	204,92	250,00
Head-up Display proietta a richiesta la velocità e altre informazioni rilevanti per la marcia fornite dagli equipaggiamenti disponibili a richiesta (come sistemi ausiliari e navigazione), nonché avvertimenti nel campo visivo diretto del conducente; regolabile in altezza; consente una visualizzazione a colori ben contrastata, quasi senza che occorra distogliere lo sguardo dalla strada	KS1	○	○	1.377,05	1.680,00
Assistente al parcheggio* L'assistente al parcheggio facilita l'entrata e l'uscita tramite l'esecuzione di manovre di sterzo adatte. Per mezzo di sensori a ultrasuoni cerca gli spazi adatti di parcheggio trasversale e lungo la direzione di marcia. Calcola la traiettoria ideale per un parcheggio trasversale (in avanti e in retromarcia) e per un parcheggio lungo la direzione di marcia ed esegue la manovra automaticamente. Il conducente deve unicamente innestare la marcia secondo le indicazioni sul display, accelerare, frenare e controllare la fase di parcheggio. La visualizzazione ottica avvisa, a seconda dell'angolo di sterzata, se sono presenti ostacoli laterali attraverso una rappresentazione della corsia di marcia. Il sistema di assistenza comprende le manovre a più riprese. Attivazione della ricerca di un parcheggio nel display inferiore e, con il sistema di ausilio al parcheggio attivato, nel display superiore. *In futuro riceverete aggiornamenti circa la possibile attivazione di ulteriori funzioni. Non con PCZ o WDE **Attenzione:** i dispositivi possono funzionare solo entro i limiti del sistema stesso e possono servire come supporto per il conducente. Il conducente continua a essere l'unico responsabile della guida e pertanto deve prestare sempre la necessaria attenzione.	7X5	○	-	348,36	425,00

○ a pagamento ● di serie ▲ fornibile senza sovrapprezzo - non fornibile

Optional - Sistemi di assistenza

	Sigla d'ordine	e-tron S	sport attitude	Prezzo Cliente IVA esclusa euro	Prezzo Cliente IVA inclusa euro
Sistemi di assistenza					
Telecamera per retromarcia La telecamera per retromarcia mostra nel display superiore la zona di copertura dietro la vettura. Elementi di visualizzazione dinamici come la corsia di marcia calcolata in funzione dell'angolo di sterzata aiutano in fase di parcheggio o manovra. La telecamera per retromarcia è integrata nella maniglia del portellone vano bagagli e non è visibile. Attivazione innestando la retromarcia, tramite un tasto nella consolle centrale o un pulsante sullo schermo superiore, se l'indicazione della distanza è visualizzata. Non con PCZ o WDE **Attenzione:** i dispositivi possono funzionare solo entro i limiti del sistema stesso e possono servire come supporto per il conducente. Il conducente continua a essere l'unico responsabile della guida e pertanto deve prestare sempre la necessaria attenzione.	KA2	○	-	467,21	570,00
Emergency assist e sistema di riconoscimento della segnaletica basato su telecamera Il pacchetto comprende: ▪ **avvertimento in caso di abbandono della corsia (6I5)** ▪ **emergency assist (6I5)** ▪ **riconoscimento della segnaletica basato su telecamera** ▪ **dispositivo di assistenza per proiettori abbaglianti:** entro i limiti del sistema, il dispositivo di assistenza per proiettori abbaglianti riconosce automaticamente i proiettori dei veicoli che viaggiano in senso contrario, le luci posteriori degli altri veicoli e le fonti luminose dei centri abitati. A seconda della situazione, il dispositivo accende o spegne automaticamente gli abbaglianti. Il sistema migliora la visibilità del conducente e accresce il comfort di guida. In combinazione obbligatoria con PX6 o PXC Non ordinabile con PCC o YEE o WDE **Attenzione:** i dispositivi possono funzionare solo entro i limiti del sistema stesso e possono servire come supporto per il conducente. Il conducente continua a essere l'unico responsabile della guida e pertanto deve prestare sempre la necessaria attenzione.	PCB	○	-	401,64	490,00

○ a pagamento ● di serie ▲ fornibile senza sovrapprezzo - non fornibile

Optional - Sistemi di assistenza

	Sigla d'ordine	e-tron S	sport attitude	Prezzo Cliente IVA esclusa euro	Prezzo Cliente IVA inclusa euro
Sistemi di assistenza					
Lane change warning con Audi pre sense rear, exit warning e rear cross traffic assist Il pacchetto comprende: ▪ **avvertimento cambio corsia (7Y1)**: l'avvertimento cambio corsia aiuta il conducente a controllare l'angolo morto e quanto succede dietro la vettura. 2 sensori radar aggiuntivi montati al posteriore rilevano i veicoli in avvicinamento lateralmente da dietro o in movimento e misurano la distanza e la differenza di velocità. Avverte in caso di situazione critica per un cambio di corsia tramite indicazioni a LED nel rispettivo specchietto retrovisivo esterno/schermo interno specchietti. Se il conducente inizia un cambio di corsia inserendo l'indicatore di direzione in una situazione riconosciuta come critica dal sistema, i LED di avvertimento lampeggiano luminosi diverse volte. In abbinamento all'avvertimento in caso di abbandono della corsia, in situazioni critiche ha luogo un intervento correttivo sul volante. Entro i limiti del sistema, il dispositivo è in grado di avvertire in presenza di oggetti critici anche durante le svolte ▪ **avviso di uscita:** all'apertura della portiera a vettura ferma, l'avviso di uscita avverte in caso di una possibile collisione con veicoli in avvicinamento da dietro. Entro i limiti del sistema, il dispositivo monitora l'area dietro e di fianco alla vettura con l'ausilio di sensori radar. Vengono riconosciuti oggetti in movimento in avvicinamento da dietro (ad es. auto). Se si tira la leva per l'apertura della portiera e un altro utente della strada identificato come critico si avvicina, la banda di avvertimento alla portiera e l'indicazione a LED nello specchietto retrovisivo esterno/schermo interno specchietti sul lato interessato si accendono. Al contempo, l'apertura della portiera viene brevemente ritardata ▪ **assistente al traffico trasversale posteriore:** l'assistente al traffico trasversale posteriore è in grado di avvertire in caso di una possibile collisione con traffico trasversale in avvicinamento nelle marce in retromarcia a una velocità fino a 10 km/h. Entro i limiti del sistema, il dispositivo monitora l'area dietro e di fianco alla vettura all'uscita da un parcheggio con l'ausilio di sensori radar. Vengono riconosciuti oggetti in movimento in avvicinamento (ad es. auto). Il sistema informa il conducente con segnali ottici e, in caso di retromarcia in situazioni identificate come particolarmente critiche, è in grado di avvertirlo anche con un segnale acustico e una frenata con feedback ▪ **Audi pre sense rear (7W3):** Audi pre sense rear utilizza i dati dei sensori radar al posteriore e, entro i limiti del sistema, calcola la probabilità di un tamponamento causato dal veicolo che segue. Se viene riconosciuto un rischio di collisione da parte del veicolo che segue, vengono avviate misure protettive preventive: tensionamento delle cinture di sicurezza anteriori e, in combinazione con il pacchetto Audi pre sense vano posteriore, di quelle posteriori laterali, ottimizzazione della posizione dei sedili, avviamento del processo di chiusura dei finestrini e del tetto panoramico in vetro (se presente) e azionamento ad alta frequenza delle luci lampeggianti d'emergenza per avvertire gli altri utenti della strada. La funzione, inoltre, rende più confortevole viaggiare con la cintura di sicurezza allacciata. Non con PCM o WDE **Attenzione:** i dispositivi possono funzionare solo entro i limiti del sistema stesso e possono servire come supporto per il conducente. Il conducente continua a essere l'unico responsabile della guida e pertanto deve prestare sempre la necessaria attenzione.	PCH	○	-	590,16	720,00

○ a pagamento ● di serie ▲ fornibile senza sovrapprezzo - non fornibile

Optional - Sistemi di assistenza

	Sigla d'ordine	e-tron S	sport attitude	Prezzo Cliente IVA esclusa euro	Prezzo Cliente IVA inclusa euro
Sistemi di assistenza					
Pacchetto assistenza City Il pacchetto comprende: ▪ **sistema di assistenza agli incroci:** in incroci complessi, il sistema di assistenza agli incroci è in grado di avvertire il conducente se riconosce traffico trasversale in avvicinamento. Il sistema monitora la zona davanti e ai lati della vettura agli incroci e alle uscite con l'ausilio dei sensori montati nella vettura. Entro i limiti del sistema, vengono riconosciuti oggetti in movimento in avvicinamento (ad es. auto). In caso di incroci e uscite con scarsa visibilità, il sistema supporta il conducente, avvisandolo in caso di pericolo di una possibile collisione con il traffico trasversale in avvicinamento riconosciuto. In situazioni identificate come critiche, ha inizio un avvertimento a più stadi. Innanzitutto viene emesso un avvertimento visivo e acustico. Se il conducente non reagisce, segue una frenata d'avvertimento. Il sistema funziona a velocità fino a 30 km/h, mentre le frenate vengono effettuate fino a 10 km/h. Il sistema di assistenza agli incroci sfrutta i sensori radar montati agli angoli della grembialina anteriore. Se presenti, vengono utilizzate anche le informazioni delle telecamere della visualizzazione perimetrale ▪ **avvertimento cambio corsia (vedi PCH)** ▪ **avviso di uscita (vedi PCH)** ▪ **assistente al traffico trasversale posteriore (vedi PCH)** ▪ **Audi pre sense rear (vedi PCH)** ▪ **Audi pre sense side:** entro i limiti del sistema e fino a una velocità di 60 km/h, Audi pre sense side riconosce il pericolo di collisioni laterali causate da veicoli che incrociano la vettura o provengono dalle zone laterali. Il sistema sfrutta i dati dei sensori radar aggiuntivi all'anteriore e al posteriore della vettura e di ulteriori sensori. Se viene rilevato un pericolo di collisione, vengono avviate le misure preventive dell'Audi pre sense side per la protezione degli occupanti: tensionamento delle cinture di sicurezza anteriori e di quelle posteriori laterali (se dotate di pretensionatori), ottimizzazione della posizione dei sedili, avviamento del processo di chiusura dei finestrini e del tetto panoramico in vetro (se presente). Azionamento ad alta frequenza delle luci lampeggianti d'emergenza per avvertire gli altri utenti della strada. Pre sense side interviene solo se il sistema riconosce veicoli, non quindi in caso di pedoni o animali. Se l'Audi pre sense side rileva che la vettura sta trainando un rimorchio, le funzioni del sistema sono limitate. <u>In combinazione obbligatoria con:</u> - 7X5 o PCZ - 6XL o PAF <u>Incluso in WDE</u> **<u>Attenzione:</u>** <u>i dispositivi possono funzionare solo entro i limiti del sistema stesso e possono servire come supporto per il conducente. Il conducente continua a essere l'unico responsabile della guida e pertanto deve prestare sempre la necessaria attenzione.</u>	PCM	○	●	1.040,98	1.270,00

○ a pagamento ● di serie ▲ fornibile senza sovrapprezzo - non fornibile

Optional - Sistemi di assistenza

	Sigla d'ordine	e-tron S	sport attitude	Prezzo Cliente IVA esclusa euro	Prezzo Cliente IVA inclusa euro
Sistemi di assistenza					
Pacchetto assistenza Tour Il pacchetto comprende: ▪ **sistema di assistenza adattivo con dispositivo di assistenza per il mantenimento della corsia (6I6):** il sistema di assistenza adattivo è una combinazione del dispositivo di assistenza adattivo alla velocità e del dispositivo di assistenza per il mantenimento della corsia. Il sistema di assistenza adattivo aiuta il conducente in fase di accelerazione, frenata, mantenimento della velocità, della distanza e della corsia. In questo modo è possibile aumentare il comfort di marcia in particolare nei viaggi più lunghi. Entro i limiti del sistema è in grado di riconoscere le linee di demarcazione della corsia, le costruzioni laterali, i veicoli sulle corsie vicine e diversi veicoli che precedono. Sulla base di queste informazioni, il dispositivo elabora il percorso virtuale della vettura, guidandola lungo quest'ultimo. Grazie a un intervento ausiliario sul volante, il sistema aiuta a mantenere la vettura costantemente al centro della corsia. Al contempo, la velocità impostata viene mantenuta costante e il sistema reagisce ai veicoli che precedono con una regolazione della distanza. Grazie alla varietà dei parametri tenuti in considerazione, il sistema di assistenza adattivo consente una marcia quanto più confortevole possibile a una velocità compresa tra 0 e velocità massima e in caso di ingorghi. Il sistema di assistenza adattivo utilizza il sensore radar montato all'anteriore, la telecamera anteriore e i sensori a ultrasuoni per controllare in modo permanente la zona intorno alla vettura. Inoltre il sistema viene supportato da un dispositivo che riconosce se il volante viene impugnato. ▪ **dispositivo di assistenza adattivo alla velocità:** il dispositivo di assistenza adattivo alla velocità aiuta il conducente mantenendo (entro i limiti del sistema) la velocità impostata e la distanza dal veicolo che precede. Se viene riconosciuto un veicolo davanti alla vettura, il sistema è in grado di frenare o accelerare la vettura (entro i limiti del sistema). Anche nel traffico a singhiozzo o in caso di ingorghi, il sistema frena la vettura fino all'arresto e la riavvia in modo automatico a seconda della durata dell'arresto. Grazie alla varietà dei parametri tenuti in considerazione, il dispositivo di assistenza adattivo alla velocità consente una marcia quanto più confortevole possibile a una velocità compresa tra 0 e massimo 200 km/h. Il dispositivo di assistenza adattivo alla velocità utilizza il sensore radar montato all'anteriore, la telecamera anteriore e i sensori a ultrasuoni per controllare in modo permanente la zona intorno alla vettura ▪ **dispositivo di assistenza all'efficienza:** il dispositivo di assistenza all'efficienza contribuisce a una marcia previdente e, quindi, dai consumi ridotti. In abbinamento al sistema di navigazione MMI® plus di serie, il dispositivo di assistenza adattivo alla velocità utilizza i dati del dispositivo di assistenza all'efficienza per regolare in modo adattivo la velocità anche in assenza di veicoli che precedono. A questo proposito, il sistema sfrutta le informazioni memorizzate nei dati di navigazione e relative al raggio delle curve, all'inizio dei centri abitati e ai limiti di velocità. Il sistema è supportato dalle informazioni del riconoscimento della segnaletica basato su telecamera, compreso anch'esso nella dotazione. Il dispositivo di assistenza all'efficienza regola inoltre in modo mirato le fasi di rilascio del motore e di veleggiamento, favorendo così uno stile di guida all'insegna dei consumi ridotti del dispositivo di assistenza adattivo alla velocità e del regolatore di velocità ▪ **assistente alla svolta:** all'avviamento o in caso di marce lente fino a una velocità di 10 km/h, grazie all'intervento dei freni l'assistente alla svolta impedisce che la vettura urti con un veicolo proveniente in senso contrario in caso di svolta a sinistra. Non appena il conducente inserisce l'indicatore di direzione, l'assistente alla svolta monitora la corsia opposta. A questo proposito, il sistema utilizza i dati del sensore radar e della telecamera anteriore. L'intervento dei freni fa sì che la vettura rimanga nella propria corsia di marcia. Il conducente viene informato dell'intervento tramite un'indicazione sulla strumentazione ▪ **assistente agli ostacoli (Collision avoid assist):** in una situazione critica, l'assistente agli ostacoli aiuta il conducente ad aggirare un ostacolo. A questo proposito, il sistema utilizza i dati del sensore radar e della telecamera anteriore. Se il conducente evita attivamente un ostacolo dopo un avvertimento acuto, l'assistente agli ostacoli fornisce assistenza mediante la frenata mirata delle ruote e l'applicazione di una ridotta coppia sterzante alla correzione dell'angolo di sterzata. L'assistente agli ostacoli è disponibile a velocità comprese tra circa 30 e 150 km/h e presuppone una sterzata attiva del conducente durante l'intera manovra ▪ **riconoscimento della segnaletica basato su telecamera** ▪ **emergency assist (vedi 6I5)** Non con PCB Da ordinare con 2ZQ o 2ZM. Incluso in YEE o WDE **Attenzione:** i dispositivi possono funzionare solo entro i limiti del sistema stesso e possono servire come supporto per il conducente. Il conducente continua a essere l'unico responsabile della guida e pertanto deve prestare sempre la necessaria attenzione.	PCC	○	●	1.786,89	2.180,00

○ a pagamento ● di serie ▲ fornibile senza sovrapprezzo - non fornibile

Optional - Sistemi di assistenza/Sicurezza e tecnica

	Sigla d'ordine	e-tron S	sport attitude	Prezzo Cliente IVA esclusa euro	Prezzo Cliente IVA inclusa euro
Sistemi di assistenza					
Pacchetto assistenza per il parcheggio Il pacchetto comprende: ▪ **Telecamere perimetrali:** le 4 telecamere perimetrali (con grandangolo) coprono la zona circostante la vettura, offrendo una serie di viste diverse per manovre ancora più confortevoli. Le visualizzazioni sono comandabili tramite il display MMI® superiore: ▪ vista esterna, orientabile e zoomabile in continuo tramite touchscreen, della vettura virtuale e della zona intorno alla stessa ▪ vista aerea: le immagini delle 4 telecamere vengono riunite a formare una vista virtuale dall'alto, il dettaglio dell'immagine può essere scalato e spostato in continuo, consentendo così maggiore precisione nelle manovre di parcheggio e nel posizionamento della vettura ▪ vista delle ruote anteriori o posteriori: questo regala una migliore visuale all'avvicinamento al bordo di un marciapiede, per es., in fase di parcheggio ▪ vista della telecamera per retromarcia: con ausili per il parcheggio trasversale e l'aggancio di rimorchi[4] ▪ vista della telecamera anteriore: le linee guida visualizzate facilitano le manovre e la visuale sugli ostacoli davanti alla vettura ▪ vista panoramica anteriore e posteriore: la vista a quasi 180° consente di uscire da parcheggi stretti, entrare in cortili e attraversare incroci con scarsa visibilità ancora più comodamente L'attivazione viene eseguita innestando la retromarcia, tramite un tasto nella consolle centrale o un pulsante sul display superiore, se l'indicazione della distanza è visualizzata.Le telecamere perimetrali non sono combinabili con l'assistente al parcheggio (7X5). ▪ **Sistema di ausilio al parcheggio plus con visualizzazione perimetrale** Incluso in WDE Da ordinare in combinazione obbligatoria con 6XL o PAF Non ordinabile con 7X5 o KA2	PCZ	○	●	1.139,34	1.390,00
Tecnica/sicurezza					
Airbag laterali posteriori per i sedili laterali della 2ª fila; integrazione degli airbag laterali anteriori e del sistema di airbag per la testa. Le fibbie delle cinture illuminate aumentano il comfort per gli occupanti e impreziosiscono l'abitacolo con dettagli luminosi discreti e pregevoli. Non sarà così più necessario cercare la fibbia della cintura al buio. Non ordinabile con 4X9	4X4	○	○	434,43	530,00
Pacchetto sicurezza Audi pre sense per passeggeri posteriori Il pacchetto sicurezza comprende una selezione di funzioni che aumentano la sicurezza e il comfort dei passeggeri sui sedili posteriori. I pretensionatori riavvolgibili posteriori rappresentano un'integrazione dei pretensionatori riavvolgibili anteriori compresi in Audi pre sense basic. In caso di frenate di emergenza o in presenza di pericoli e in situazioni limite dal punto di vista della dinamica, oltre alle misure previste da Audi pre sense basic viene avviato un tensionamento preventivo delle cinture di sicurezza per ridurre lo spostamento in avanti e laterale degli occupanti del vano posteriore. Include le funzionalità di Airbag laterali posteriori (4X4). Non ordinabile con 4X4	4X9	○	○	713,11	870,00

○ a pagamento ● di serie ▲ fornibile senza sovrapprezzo - non fornibile

listino valido da: 10/09/2020

Optional - Sicurezza e tecnica/Warranties

	Sigla d'ordine	e-tron S	sport attitude	Prezzo Cliente IVA esclusa euro	Prezzo Cliente IVA inclusa euro
Tecnica/sicurezza					
Pinze freno verniciate in arancio con dischi da 19" con logo e-tron alle pinze anteriori	PC4	○	○	393,44	480,00
Audi Extended Warranty					
Audi Extended Warranty: 1 anno, fino a 30.000 km	EA1	○	○	217,21	265,00
Audi Extended Warranty: 1 anno, fino a 60.000 km	EA2	○	○	282,79	345,00
Audi Extended Warranty: 1 anno, fino a 90.000 km	EA3	○	○	377,05	460,00
Audi Extended Warranty: 1 anno, fino a 120.000 km	EB4	○	○	459,02	560,00
Audi Extended Warranty: 1 anno, fino a 150.000 km	EB3	○	○	553,28	675,00
Audi Extended Warranty: 2 anni, fino a 40.000 km	EA4	○	○	430,33	525,00
Audi Extended Warranty: 2 anni, fino a 80.000 km	EA5	○	○	631,15	770,00
Audi Extended Warranty: 2 anni, fino a 120.000 km	EA6	○	○	913,93	1.115,00
Audi Extended Warranty: 3 anni, fino a 50.000 km	EA7	○	○	713,11	870,00
Audi Extended Warranty: 3 anni, fino a 100.000 km	EA8	○	○	1.102,46	1.345,00
Audi Extended Warranty: 3 anni, fino a 150.000 km	EA9	○	○	1.963,11	2.395,00
Audi Premium Care					
Audi Premium Care: 3 anni, fino a 30.000 km • Ispezione • Filtro antipolline • Liquido circuito freni • Spazzole tergicristallo • Lavaggio (ad ogni passaggio d'officina compreso nei piani di manutenzione) • Courtesy Car (vettura sostitutiva BEV) • Pick-up & Delivery (servizio di ritiro e riconsegna) • Fast Lane	EW1	○	○	733,60	895,00
Audi Premium Care: 4 anni, fino a 40.000 km Vedi EW1	EW4	○	○	1.299,18	1.585,00
Audi Premium Care: 6 anni, fino a 60.000 km Vedi EW1	EW7	○	○	1.954,91	2.385,00

○ a pagamento ● di serie ▲ fornibile senza sovrapprezzo - non fornibile

Cavi e sistemi di ricarica

	Sigla d'ordine	e-tron S	sport attitude	Prezzo Cliente IVA esclusa euro	Prezzo Cliente IVA inclusa euro
Tecnica/sicurezza					
Clip di fissaggio a parete Pratico supporto a parete per il sistema di ricarica e-tron compact. La clip per supporto a parete offre la possibilità di fissare in modo pulito e confortevole l'unità di comando del sistema di ricarica nei punti utilizzati di frequente (per es. una parete del garage). - il connettore per la vettura è riposto ordinatamente nel relativo supporto in dotazione. Questo può essere montato separatamente dal supporto a parete - chiudibile con serratura a chiave, che ostacola il furto dell'unità di comando - se necessario, il cavo di collegamento vettura in eccesso può essere avvolto sulla clip del supporto a parete	NJ2	○	○	118,85	145,00
Connettore industriale rosso (16 A/400 V) - dritta	73P	▲	▲	-	-
Connettore industriale rosso (32 A/400 V) - dritta	73Q	▲	▲	-	-
Connettore industriale rosso (32 A/400 V) - angolata	73K	▲	▲	-	-
2° accesso di ricarica AC (lato passeggero anteriore) L'accesso di ricarica AC fornibile a richiesta offre il percorso più breve possibile dalla colonnina di ricarica o dalla presa al punto di ricarica della vettura, in ogni situazione di parcheggio. **Consente la stessa potenza di carica dell'accesso di ricarica AC sul lato conducente.** Non è possibile utilizzare contemporaneamente entrambi gli accessi di ricarica AC.	JS1	○	○	450,82	550,00

○ a pagamento ● di serie ▲ fornibile senza sovrapprezzo - non fornibile

Combinazione colori e tappezzeria

Audi e-tron S

Colori rivestimenti interni

	MP	TJ	MD
Sedile (parte centrale)	nero	grigio rotore	rosso arras
Sedile (fianchetti)	nero	grigio rotore	rosso arras
Cuciture	grigio roccia	antracite	antracite
Cruscotto parte superiore (e volante, listello parte superiore portiera)	nero	nero	nero
Cruscotto parte inferiore (e consolle centrale e parte interna portiera)	nero	nero	nero
Tappetini	nero	nero	nero
Cielo	nero	nero	nero
Sedili sportivi di serie			
Rivestimenti Alcantara/pelle (di serie)	+		
Rivestimenti Alcantara/pelle (di serie) + 7HM	+	+	
Rivestimenti Alcantara/pelle (di serie) + 7HF	+	+	
Rivestimenti Alcantara/pelle (di serie) + 7HD	+	+	
N0K (Valcona/Milano traforata) - Sedile profilo personalizzato PS8			
N0K	+		
N0K + 7HM	+		
N0K + 7HF	+		
N0K + 7HD	+		
N5D (Valcona) - Sedile profilo personalizzato PS8			
N5D	+		
N5D + 7HM	+		
N5D + 7HF	+		
N5D + 7HD	+		
N2R (Valcona) - Sedile sportivo di serie			
N2R	+		
N2R + 7HM	+	+	
N2R + 7HF	+	+	
N2R + 7HD	+	+	
N2R (Valcona) - Sedile sportivo S Q4Q			
N2R	+		
N2R + 7HM	+	+	
N2R + 7HF	+	+	
N2R + 7HD	+	+	+

Combinazione colori e tappezzeria

Audi e-tron S

Colori carrozzeria

Sigla	Codice assistenza #	Descrizione
A2	Y9B	Nero brillante
con sovrapprezzo:		
Y6	Y3T	Rosso Catalogna metallizzato
7M	Z1W	Beige Siam metallizzato
2Y	S9R	Bianco ghiaccio metallizzato
6Y	Z7S	Grigio Daytona effetto perla
0E	Y9T	Nero mythos metallizzato
2D	X5H	Blu Navarra metallizzato
3P	V5S	Blu Antigua metallizzato
3D	Z5Y	Blu plasma metallizzato (solo per e-tron S Sportback)
Q0		Colori individualizzati Audi exclusive - verificare colore audiexclusive@audi.it

listino valido da: 10/09/2020

Colori Audi exclusive

mail supporto configurazioni: audiexclusive@audi.it

ordertool disponbile su PartnerNet

Colori rivestimenti

	Valcona	Alcantara	Elementi di comando	Parte superiore cruscotto	Tappetini
Argento diamante	●	●	●	-	●
Bianco alabastro	●	●	●	-	●
Cognac	●	●	●	-	●
Marrone avana	●	●	●	-	●
Grigio jet	●	●	●	●	●
Rosso cremisi	●	-	●	●	●
Blu oceano	●	●	●	●	●
Nero	●	●	●	●	●
Blu Baikal	-	-	●	●	-
Grigio granito	-	-	●	●	-
Marrone habano	-	-	-	●	-

- non disponibile

listino valido da: 10/09/2020

Colori Audi exclusive

mail supporto configurazioni: audiexclusive@audi.it

ordertool disponbile su PartnerNet

Materiali inserti (YTA)

Frassino grigio elegante naturale

Eucalipto ambra naturale

Dettagli e colori aggiuntivi per cuciture, bordino

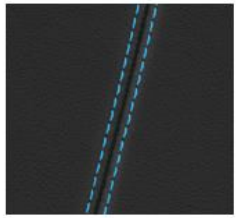

Blu Alaska

Giallo Calendula

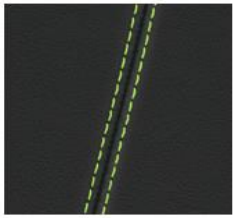

Verde Iguana

Accessori Originali Audi

listino valido da: 10/09/2020

	Sigla d'ordine	e-tron S	sport attitude	Prezzo Cliente IVA esclusa euro	Prezzo Cliente IVA inclusa euro
Audi e-tron S					
Tapettini 4 stagioni con logo "E-TRON" anteriori - colore nero	4KL061501 041	○	○	60,00	73,20
Tapettini 4 stagioni posteriori - colore nero	4KE061511 041	○	○	56,00	68,32
Vasca per vano bagagli	4KE061170	○	○	296,00	361,12
Borsa business	000087316C	○	○	129,00	157,38
Scheda di memoria SDHC 8 GB	8R0063827F	○	○	20,00	24,40
Scheda di memoria SDHC 16 GB	8R0063827H	○	○	26,00	31,72
Kit adattatori USB tipo C (Apple lightning + USB tipo C)	8S0051435S	○	○	33,00	40,26
Basetta per ricarica telefono ad induzione	8W0051191	○	○	35,00	42,70
Cover per iPhone 5/5s/SE con funzione di ricarica induttiva	8W0051435A	○	○	40,00	48,80
Cover per iPhone 6/6s con funzione di ricarica induttiva	8W0051435	○	○	40,00	48,80
Cover per iPhone 7 con funzione di ricarica induttiva	8W0051435B	○	○	40,00	48,80
Kit cavi adattatori USB tipo C (Apple lightning + USB tipo C)	8S0051435S	○	○	33,00	40,26
Detergente Spray	80A096311	○	○	10,00	12,20
Panno per pulizia display touch	80A096325	○	○	8,50	10,37
Geco profumatore fragranza "frutti tropicali"	000087009C	○	○	6,90	8,42
Geco profumatore fragranza "legno"	000087009D	○	○	6,90	8,42
Geco profumatore fragranza "pino/arancia"	000087009A	○	○	6,90	8,42
Geco profumatore fragranza "floreale"	000087009B	○	○	6,90	8,42
Geco profumatore fragranza "dolce"	000087009AC	○	○	6,90	8,42
Kit per la cura della vettura	4L0096353 020	○	○	53,00	64,66
Kit guanti rimozione insetti (kit da 4 pezzi)	8R0096151	○	○	5,00	6,10
Kit guanti per la pulizia delle parti in pelle (kit da 4 pezzi)	8R0096151B	○	○	6,00	7,32
Kit guanti per la pulizia del parabrezza (kit da 4 pezzi)	8R0096151A	○	○	6,00	7,32
Luci di accesso a LED (anelli Audi)	4G0052133G	○	○	94,00	114,68
Bulloni antifurto	82A071455	○	○	33,00	40,26
Coprivalvole con logo Audi per valvole in alluminio	80A071215	○	○	20,00	24,40
Box accessori	80A057800	○	○	35,00	42,70
Giubbotto di protezione ad alta visibilità	8X0093056A	○	○	5,00	6,10

○ a pagamento ● di serie ▲ fornibile senza sovrapprezzo - non fornibile

Dati tecnici e misure

	e-tron S	e-tron S Sportback
	GEN SCE [1]	GEA SCE [1]
Potenza massima kW(CV) [boost]	320 (429) [370 (503)]	320 (429) [370 (503)]
Potenza omologata kW(CV)	226 (303)	226 (303)
Coppia massima Nm	808 [973]	808 [973]
Trazione	quattro	quattro
Trasmissione	monomarcia	monomarcia
Cerchi	10 J x 20	10 J x 20
Pneumatici (di serie)	285/45 R 20 112H XL	285/45 R 20 112H XL
Capacità batteria kWh nominale / effettiva	95 / 86	95 / 86
Volume vano bagagli l.	660 / 1.725	615 / 1.655
Massa a vuoto kg	2.695	2.695
Velocità massima km/h (autolimitata)	210	210
Accelerazione da 0 a 100 km/h s. (boost)	5.1 (4,5)	5.1 (4,5)
WLTP	3.0	3.0
Autonomia minimo/massimo (km)**		
ciclo combinato	348 - 364	352 - 369
Consumo minimo/massimo (Wh / km)**		
ciclo combinato	268 - 280	264 - 277
Emissioni di CO2 minimo/massimo (g/km) **		
ciclo combinato	0 - 0	0 - 0
Classe di efficienza	A+	A+

NOTE:

[1] Valori di consumo ed emissioni secondo regolamento UE 2017/1.151

[ ] valori secondo modalità Boost

**= I valori indicativi relativi al consumo di energia ed alle emissioni di CO_2 dei modelli di veicoli sono stati rilevati dal Costruttore in base alla normativa vigente. Eventuali equipaggiamenti aggiuntivi possono modificare i predetti valori. Oltre al rendimento del motore, anche lo stile di guida ed altri fattori non tecnici incidono sul consumo di energia e sulle emissioni di CO_2 (biossido di carbonio è il gas ad effetto serra principalmente responsabile del riscaldamento terrestre) di un veicolo. Per ulteriori informazioni sui predetti dati, vi invitiamo a rivolgervi alle Concessionarie AUDI presso le quali è disponibile gratuitamente la guida relativa al risparmio e alle emissioni di CO_2, che riporta i dati inerenti a tutti i nuovi modelli di veicoli." I dati sui valori sono periodicamente aggiornati in conformità all'Allegato 3 del DPR 84/2003.

Dati tecnici e misure

Audi e-tron S

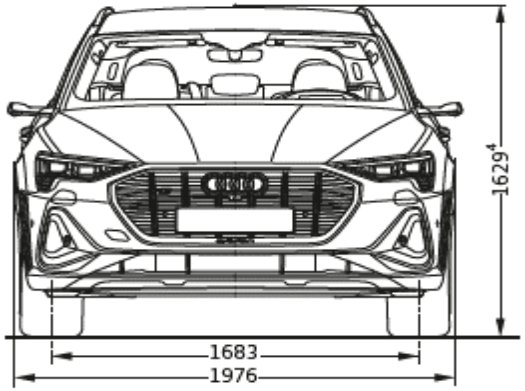

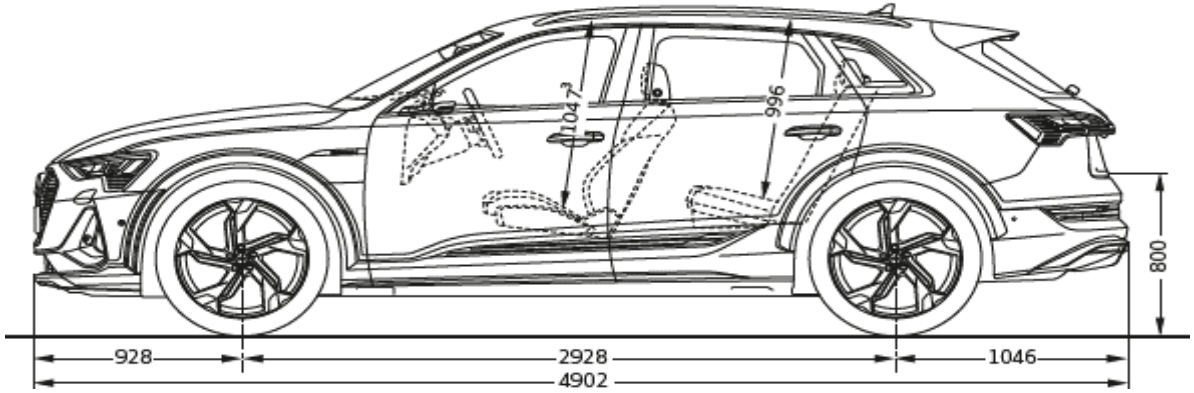

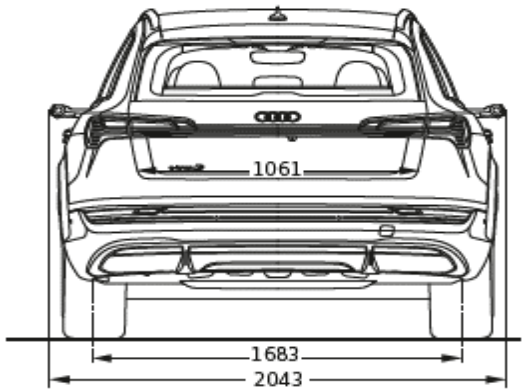

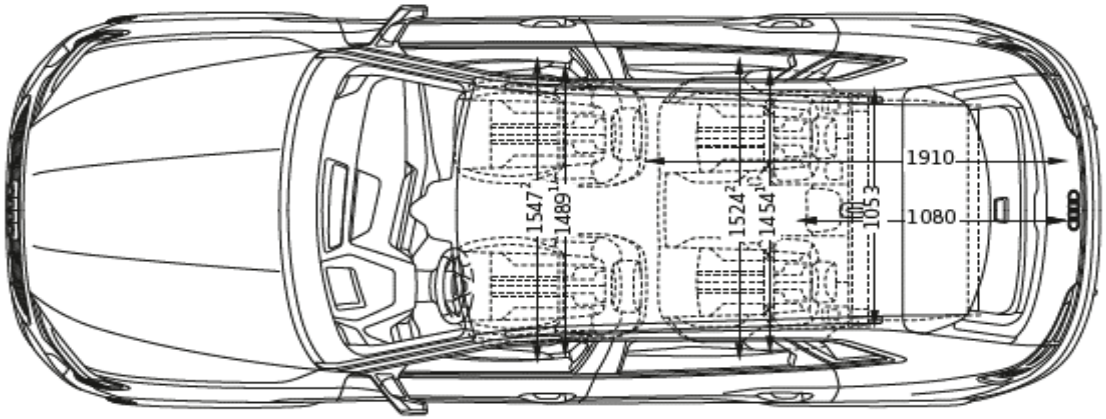

Misure in millimetri (indicazione delle dimensioni con massa a vuoto)

1 Larghezza al livello delle spalle. 2 Larghezza al livello dei gomiti. 4 Altezza in posizione AUTO (inclusa antenna). 5 Larghezza con specchietti tradizionali 2.189 mm

Dati tecnici e misure

Audi e-tron S Sportback

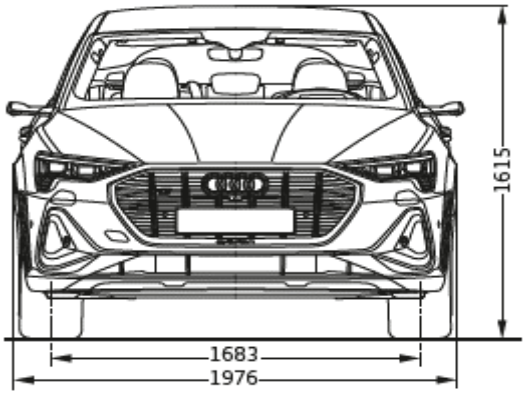

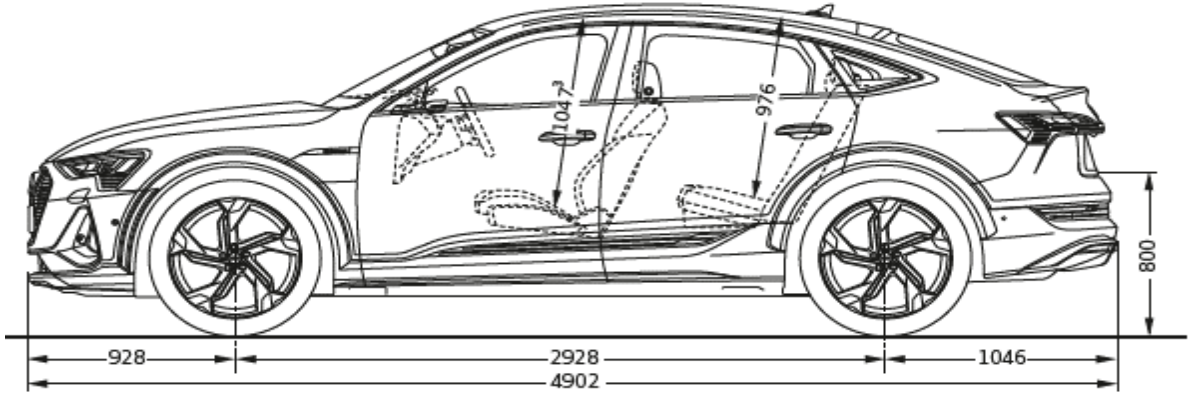

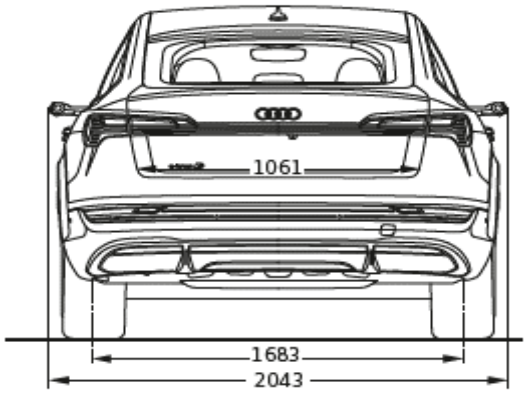

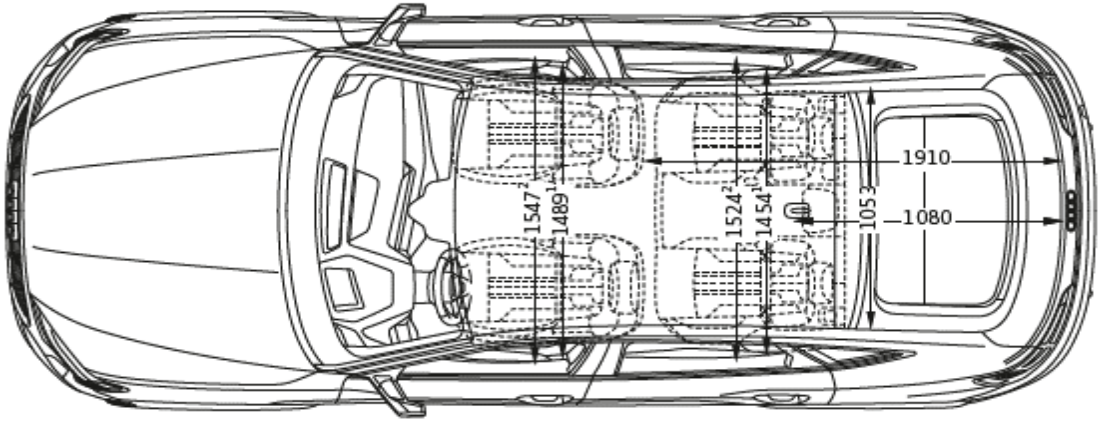

Misure in millimetri (indicazione delle dimensioni con massa a vuoto)

1 Larghezza al livello delle spalle. 2 Larghezza al livello dei gomiti. 4 Altezza in posizione AUTO (inclusa antenna). 5 Larghezza con specchietti tradizionali 2.189 mm

listino valido da: 10/09/2020

Servizi Audi connect - Informazioni aggiuntive

Informazioni generali

Salvo ove diversamente indicato dalle descrizione dei Servizi di cui all'elenco qui di seguito riportato, AUDI AG – con sede in Ingolstadt (Germania) società costruttrice di veicoli contraddistinti dal Marchio AUDI (di seguito AUDI AG) - e Volkswagen Group Italia S.p.A (di seguito VGI) con sede in Verona Viale G.R. Gumpert 1 società che distribuisce prodotti e servizi contraddistinti dal marchio AUDI - non raccoglieranno né archivieranno i dati dei clienti. Per quei servizi che prevedono la raccolta, l'archiviazione e l'elaborazione dei dati personali, sarà cura di AUDI e VGI fornire specifica informativa al momento dell'attivazione del singolo servizio attraverso il portale www.myaudi.com, al fine di ottenere l'eventuale consenso del cliente. I Servizi vengono forniti attraverso sim cards installate sulla vettura. I costi di chiamata, collegamento e trasmissione dei dati sono inclusi nel prezzo di acquisto dei servizi AUDI CONNECT per un periodo variabile tra 3 mesi e 10 anni (a seconda dell'equipaggiamento presente sulla vettura) dalla data di consegna della vettura. Decorso tale termine i servizi possono essere rinnovati a pagamento tramite Audi connect store, previa verifica della disponibilità. Poiché necessario per l'effettiva gestione, modifica e per l'utilizzo dei Servizi, si precisa che VGI ed AUDI AG raccolgono, archiviano ed utilizzano i dati relativi alla vettura in conformità della normativa vigente e delle leggi applicabili. I Servizi messi a disposizione sono completamente fruibili nei paesi indicati nelle descrizioni dei singoli equipaggiamenti.

Modalità privacy

Il cliente ha la possibilità di disattivare la trasmissione dei dati dalla propria vettura al backend di Audi AG. Tale funzionalità è richiamabile dal display MMI seguendo i seguenti passi: impostazioni; gestione dati; privacy.
Seguendo lo stesso percorso sarà anche possibile ri-attivare la trasmissione dei dati da parte della vettura.
ATTENZIONE: non è possibile la disattivazione completa della trasmissione dei dati in quanto servizi come la chiamata d'emergenza (Emergency call) e la chiamata online in caso di guasto e le contestuali trasmissioni della posizione GPS resteranno attivi.

MG
e-tron S